Amtliche Bekanntmachungen und Mitteilungen

Gemeinde
Langenwetzendorf

Amtsblatt der Gemeinde
Langenwetzendorf

mit den Ortsteilen Daßlitz, Erbengrün, Göttendorf, Hain, Hainsberg, Kühdorf, Hirschbach, Lunzig mit Kauern, Naitschau, Neuärgerniß, Neugernsdorf, Nitschareuth, Wildetaube mit Altgernsdorf u. Wittchendorf, Wellsdorf, Zoghaus sowie für die erfüllte Stadt Hohenleuben

Jahrgang 2026 **Montag, den 12. Oktober 2026** **Nummer 10**

Foto: Jeannette Petzel

Foto: Silvia Aßmann

Foto: Kirsten Neupert

Teilen Sie Ihre Fotos gern mit anderen? Zeigen Sie uns bekannte und weniger bekannte Ecken in, um oder aus unserer Gemeinde und den Ortschaften.

Wir würden uns freuen über die Zusendung Ihrer Fotos für die Titelseite des Amtsblattes: info@langenwetzendorf.de

Zeit für den WECHSEL!
REIFENCENTER
Langenwetzendorf GmbH
WINTERREIFEN
Reifen & Felgen, Einlagerung, Montage, Auswuchten, Soforthilfe, Reparatur
LAREMO.de
FleetPartner
Gleich einen Termin vereinbaren:
036625 55-180 oder reifencenter@laremo.de
Hohe Straße 25 | 07957 Langenwetzendorf
Öffnungszeiten:
Mo - Fr 6.30 - 18.00 Uhr
Sa 7.30 - 12.00 Uhr

Sparmeldung für Langenwetzendorf:
Noch bis 30.11. können Sie zur ausgezeichneten HUK-COBURG wechseln und sparen.
MONEY
FAIRSTER PREIS
HUK-COBURG
Ausgabe 11/2026
Vertrauensmann
Christian Walter
Naitschau 5
07957 Langenwetzendorf
Tel. 0152 55324316
christian.walter@HUKvm.de
HUK

Advents-
Floristik
Kreativ werden in geselliger Runde
mit der Blumenstube aus Gera
24.11.26 | 17:30 Uhr
45 €
// inklusive Material
// inklusive Speis
und Trank
Voranmeldung:
Tel. 036603 663888
Mobil 0152 06190064
Kathleen Götz
Praxis für Ergotherapie

Die nächste Ausgabe des

Amtsblattes der Gemeinde Langenwetzendorf

erscheint am **Montag, den 9. November 2026.**

Annahmeschluss für redaktionelle Beiträge ist
Donnerstag, d. 22.10.2026 bis spätestens 18:00 Uhr
in der Gemeindeverwaltung Langenwetzendorf.

Es besteht auch die Möglichkeit, die Manuskripte per E-Mail an folgende Adresse zu schicken:
info@langenwetzendorf.de oder hauptamt@langenwetzendorf.de

Gemeindeverwaltung Langenwetzendorf

Anschrift: **Am Daßlitzer Kreuz 4**
07957 Langenwetzendorf
Internet: **www.langenwetzendorf.de**
E-Mail: **info@langenwetzendorf.de**
Telefon: 036625/5200
Telefax: 036625/52023

Öffnungszeiten:
Dienstag: 09.00 - 12.00 und 13.00 - 15.30 Uhr
Donnerstag: 09.00 - 12.00 und 13.00 - 18.00 Uhr
Freitag: 09.00 - 12.00 Uhr

Sprechzeiten des KOBB der Polizeiinspektion Greiz

jeden Donnerstag von 15.00 bis 18.00 Uhr / Tel.: 036625/50512

Sprechzeiten der Revierförsterin

Telefonische Beratung und Terminvereinbarungen unter Tel.: 0172 - 3480 414.

Beratung und Betreuung der privaten und kommunalen Waldbesitzer der Gemarkungen des ehemaligen Vogtländischen Oberlandes, der Gemarkungen Göttendorf, Hain, Hainsberg, Kauern, Lunzig, Langenwetzendorf, Kühdorf und Mehla.

Ärztlicher Notdienst

Bei bedrohlichen und Notfällen:

Telefonnummer für den
ärztlichen und zahnärztlichen Bereitschaftsdienst
sowie Apothekenbereitschaft außerhalb der Praxiszeit:

116 117

Rettungsleitstelle Gera:
0365/48820 bzw. 0365/412176
Für lebensbedrohliche Notfälle rufen Sie bitte den Rettungsdienstarzt unter ☎ 112.

Apothekenbereitschaft

Zeulenroda - Triptis mit täglichem Wechselrhythmus
Notdienst von 8.00 - 8.00 Uhr

Alte Apotheke Zeulenroda	Tel.: 036628/58970
Neue Apotheke Zeulenroda	Tel.: 036628/58970
Apotheke am Stadtbrunnen Zeulenroda	Tel.: 036628/4030
Stadtapotheke ZEULENRODA	Tel.: 036628/97334
Stadtapotheke TRIEBES	Tel.: 036622/51359
Apotheke am Wasserturm Hohenleuben	Tel.: 036622/7049
Stadt-Apotheke Triptis	Tel.: 036482/3500
Adler-Apotheke Weida	Tel.: 036603/63213
Stadt-Apotheke Weida	Tel:. 036603/62252
Stadt-Apotheke Berga/Elster	Tel.: 036623/20215
Macrobius-Apotheke Wünschendorf	Tel.: 036603/88212
Brücken-Apotheke Greiz	Tel.: 03661/70550
Rosen-Apotheke Greiz	Tel.: 03661/3328
Spitzweg-Apotheke Greiz	Tel.: 03661/432727
Adler-Apotheke Greiz	Tel.: 036618749877

07.10. stadtapotheke ZEULENRODA
08.10. Adler-Apotheke, Greiz
09.10. Rosen-Apotheke, Greiz
10.10. Apotheke am Wasserturm, Hohenleuben
11.10. Adler-Apotheke, Weida
11.10. Spitzweg-Apotheke, Greiz
12.10. stadtapotheke ZEULENRODA
13.10. Adler-Apotheke, Greiz
14.10. Brücken-Apotheke, Greiz
15.10. Rosen-Apotheke Greiz
16.10. Apotheke am Wasserturm, Hohenleuben
17.10. stadtapotheke ZEULENRODA
18.10. Macrobius-Apotheke, Berga-Wünschendorf
18.10. Neue Apotheke, Zeulenroda
19.10. Stadt-Apotheke, Weida
19.10. Spitzweg-Apotheke, Greiz
20.10. Stadt-Apotheke, Berga
21.10. Adler-Apotheke, Greiz
22.10. Apotheke am Wasserturm, Hohenleuben
23.10. Apotheke am Stadtbrunnen, Zeulenroda
24.10. Brücken-Apotheke, Greiz
25.10. Rosen-Apotheke, Greiz
26.10. Apotheke am Stadtbrunnen, Zeulenroda
27.10. Alte Apotheke, Zeulenroda
28.10. Apotheke im Leubatal, Langenwetzendorf
29.10. stadtapotheke TRIEBES
30.10. Apotheke am Wasserturm, Hohenleuben
31.10. Neue Apotheke, Zeulenroda
01.11. Stadt-Apotheke, Münchenbernsdorf
01.11. Spitzweg-Apotheke, Greiz
02.11. Apotheke im Leubatal, Langenwetzendorf
03.11. Adler-Apotheke, Weida
03.11. Neue Apotheke, Zeulenroda
04.11. Apotheke am Wasserturm, Hohenleuben
05.11. Stadt-Apotheke, Berga
06.11. Adler-Apotheke, Greiz
06.11. Stadt-Apotheke, Triptis
07.11. Apotheke im Leubatal, Langenwetzendorf
08.11. Neue Apotheke, Zeulenroda
09.11. Apotheke am Wasserturm, Hohenleuben
10.11. Macrobius-Apotheke, Berga-Wünschendorf

Anzeigenschluss für die November-Ausgabe ist am Freitag, 23.10.2026

Tel. 036622/79056 ● druckerei@schwolow.eu

Impressum

Die Gemeinde Langenwetzendorf gibt das Amtsblatt als eigenständiges Druckerzeugnis heraus. Das Amtsblatt erscheint regelmäßig jeden 2. Montag im Monat sowie im Bedarfsfall. Bezugsmöglichkeiten, Bezugsbedingungen und Einzelbezug (§ 2 Abs. 1 S. 4 Nr. 3 und 4 ThürBekVO): Einzelne Amtsblattausgaben können in der Gemeindeverwaltung Langenwetzendorf, Am Daßlitzer Kreuz 4 abgeholt werden. Die abgeholte Amtsblattausgabe ist kostenlos. Des Weiteren kann das zuletzt ausgegebene Amtsblatt kostenlos abgeholt werden bei der Postagentur Langenwetzendorf, bei der Sparkasse Langenwetzendorf, beim Lebensmittelhandel Delitzscher Hohenleuben. Außerdem erfolgt eine Veröffentlichung auf der Homepage der Gemeinde Langenwetzendorf unter www.langenwetzendorf.de.

- Herausgeber: Gemeinde Langenwetzendorf, Am Daßlitzer Kreuz 4, 07957 Langenwetzendorf, Telefon 036625/520-0, Telefax 036625/52023
- Verantwortlich für den amtlichen Teil ist Bürgermeister Kai Dittmann.
- Verantwortlich für Informationen außerhalb des amtlichen Teils sind die jeweiligen Vereine, Institutionen, Verbände und Kirchen.
- Herstellung und Verantwortung für den Anzeigenteil: Schwolow Bürosysteme & Druckerei, Triebes, Geraer Straße 1, 07950 Zeulenroda-Triebes, Tel. 036622/79056

Amtliche Bekanntmachungen der Stadt Hohenleuben

Öffentliche Bekanntmachung zur Bürgermeisterwahl am 15. November 2026

Bekanntmachung über das Recht auf Einsicht in das Wählerverzeichnis und die Erteilung von Wahlscheinen für die Bürgermeisterwahl am 15. November 2026

1. Das Wählerverzeichnis für die Wahl des ehrenamtlichen Bürgermeisters in der Stadt Hohenleuben wird in der Zeit vom 26. Oktober 2026 bis zum 30. Oktober 2026 *(20. bis 16. Tag vor der Wahl)* während der allgemeinen Öffnungszeiten

Montag	07:30 bis 12:30 Uhr
Dienstag	07:30 bis 12:00 Uhr und 13:00 bis 15:30 Uhr
Mittwoch	07:30 bis 12:30 Uhr
Donnerstag	09:00 bis 12:00 Uhr und 13:00 bis 18:00 Uhr
Freitag	07:30 bis 12:00 Uhr

im Gebäude der erfüllenden Gemeinde Langenwetzendorf, Am Daßlitzer Kreuz 4, Einwohnermeldeamt - in 07957 Langenwetzendorf für Wahlberechtigte zur Einsichtnahme bereitgehalten. Jeder Wahlberechtigte kann die Richtigkeit und Vollständigkeit der zu seiner Person im Wählerverzeichnis eingetragenen Daten überprüfen. Sofern ein Wahlberechtigter die Richtigkeit oder Vollständigkeit der Daten von anderen im Wählerverzeichnis eingetragenen Personen überprüfen will, hat er Tatsachen glaubhaft zu machen, aus denen sich eine Unrichtigkeit oder Unvollständigkeit des Wählerverzeichnisses ergeben kann. Das Recht auf Überprüfung besteht nicht hinsichtlich der Daten von Wahlberechtigten, für die im Melderegister eine Auskunftssperre nach § 51 Abs. 1 Bundesmeldegesetz eingetragen ist.

Das Wählerverzeichnis wird im automatisierten Verfahren geführt. Die Einsichtnahme ist durch ein Datensichtgerät möglich.

2. Jeder Wahlberechtigte, der das Wählerverzeichnis für unrichtig oder unvollständig hält, kann in der Zeit vom 26. Oktober 2026 bis zum 30. Oktober 2026 Einwendungen gegen das Wählerverzeichnis erheben. Einwendungen können darauf gerichtet sein, eine neue Eintragung vorzunehmen oder eine vorhandene Eintragung zu streichen oder zu berichtigen. Die Einwendungen müssen bei der erfüllenden Gemeinde Langenwetzendorf, Einwohnermeldeamt, Am Daßlitzer Kreuz 4, 07957 Langenwetzendorf schriftlich erhoben oder zur Niederschrift erklärt werden; die vorgetragenen Gründe sind glaubhaft zu machen. Nach Ablauf der Einsichtsfrist sind Einwendungen nicht mehr zulässig.

3. Wählen kann nur, wer in das Wählerverzeichnis eingetragen ist oder einen Wahlschein (hierzu unten Nr. 5) hat.

Wahlberechtigte, die in das Wählerverzeichnis eingetragen sind, erhalten bis spätestens zum 25. Oktober 2026 (*21. Tag vor der Wahl)* eine Wahlbenachrichtigung.

Wer keine Wahlbenachrichtigung erhalten hat, aber glaubt, wahlberechtigt zu sein, muss rechtzeitig Einwendungen gegen das Wählerverzeichnis erheben, um nicht Gefahr zu laufen, sein Wahlrecht nicht ausüben zu können.

4. Wer einen Wahlschein hat, kann an den Kommunalwahlen im Wege der Briefwahl teilnehmen.

5. Einen Wahlschein erhält auf Antrag,

5.1. ein <u>in</u> das Wählerverzeichnis eingetragener Wahlberechtigter oder

5.2. ein <u>nicht</u> in das Wählerverzeichnis eingetragener Wahlberechtigter,

a) wenn er nachweist, dass er ohne sein Verschulden die Frist zur Erhebung von Einwendungen versäumt hat,

b) wenn die Voraussetzungen für seine Eintragung in das Wählerverzeichnis erst nach Ablauf der Frist zur Erhebung von Einwendungen eingetreten sind oder

c) wenn das Wahlrecht aufgrund einer erhobenen Einwendung festgestellt wurde und dies der Gemeinde erst nach Abschluss des Wählerverzeichnisses bekannt wird.

6. Wahlscheine können von in das Wählerverzeichnis eingetragenen Wahlberechtigten bis zum 13. November 2026 *(2. Tag vor der Wahl)*, bis 18.00 Uhr, bei der erfüllenden Gemeinde Langenwetzendorf , Einwohnermeldeamt, Am Daßlitzer Kreuz 4, 07957 Langenwetzendorf mündlich, schriftlich oder in elektronischer Form (<u>schaaf@langenwetzendorf.de</u>) beantragt werden. Eine telefonische Antragstellung ist unzulässig.

Im Falle nachweislich plötzlicher Erkrankung, die ein Aufsuchen des Wahlraumes nicht oder nur unter nicht zumutbaren Schwierigkeiten möglich macht, kann der Antrag noch bis zum Wahltag, 15.00 Uhr, gestellt werden.

Versichert ein Wahlberechtigter glaubhaft, dass ihm der beantragte Wahlschein nicht zugegangen ist, kann ihm bis zum 14. November 2026 *(ein Tag vor der Wahl)*, 12.00 Uhr, ein neuer Wahlschein erteilt werden.

Nicht in das Wählerverzeichnis eingetragene Wahlberechtigte können aus den unter 5.2 Buchstaben a) bis c) angegebenen Gründen den Antrag auf Erteilung eines Wahlscheines noch bis zum Wahltag, 15.00 Uhr, stellen.

7. Für den Fall, dass bei der Wahl am 15. November 2026 kein Bewerber mehr als die Hälfte der abgegebenen Stimmen erhält, findet am zweiten Sonntag nach der Wahl, am **29. November 2026** eine **Stichwahl** statt. Stimmberechtigt für die Stichwahl ist, wer bereits für die erste Wahl stimmberechtigt war, sofern er nicht in der Zwischenzeit sein Stimmrecht verloren hat.

Wahlberechtigte, die nicht im Wählerverzeichnis eingetragen sind und für die erste Wahl am 15. November 2026 einen Wahlschein erhalten haben, erhalten von Amts wegen einen Wahlschein für die Stichwahl mit Briefwahlunterlagen.

Wahlberechtigte, die in das Wählerverzeichnis eingetragen sind, können bereits vor der Wahl am 15. November 2026 einen Wahlschein für die Stichwahl beantragen. Wahlscheine für die Stichwahl können bis zum 27. November 2026 *(2. Tag vor der Stichwahl)* bis 18.00 Uhr bei der erfüllenden Gemeinde Langenwetzendorf, Einwohnermeldeamt, Am Daßlitzer Kreuz 4, 07957 Langenwetzendorf mündlich, schriftlich oder in elektronischer Form (<u>schaaf@langenwetzendorf.de</u>) beantragt werden. Eine telefonische Antragstellung ist unzulässig.

Im Falle nachweislich plötzlicher Erkrankung, die ein Aufsuchen des Wahlraumes am Stichwahltag nicht oder nur unter nicht zumutbaren Schwierigkeiten möglich macht, kann der Antrag noch bis zum Stichwahltag, 15.00 Uhr, gestellt werden.

Versichert ein Wahlberechtigter glaubhaft, dass ihm der beantragte Wahlschein für die Stichwahl nicht zugegangen ist, kann ihm bis zum 28. November 2026 bis 12.00 Uhr, ein neuer Wahlschein erteilt werden.

8. Wer den Wahlscheinantrag für einen anderen stellt, muss durch Vorlage einer schriftlichen Vollmacht nachweisen, dass er dazu berechtigt ist. Ein hilfebedürftiger Wahlberechtigter kann sich bei der Antragstellung der Hilfe einer anderen Person bedienen.

Mit dem Wahlschein erhält der Wahlberechtigte:

- einen amtlichen Stimmzettel für jede Wahl, zu der er wahlberechtigt ist,
- einen amtlichen Stimmzettelumschlag,
- einen Wahlbriefumschlag, auf dem der Name der Gemeinde, die Anschrift der erfüllenden Gemeinde, die Nummer des Stimmbezirkes und des Wahlscheins angegeben ist, sowie
- ein Merkblatt für die Briefwahl.

Die Abholung von Wahlschein und Briefwahlunterlagen für einen anderen ist nur möglich, wenn die Berechtigung zur Empfangnahme der Unterlagen durch Vorlage einer schriftlichen Vollmacht nachgewiesen wird und die bevollmächtigte Person nicht mehr als vier Wahlberechtigte vertritt; dies hat sie der oben genannten Behörde vor Empfangnahme der Unterlagen schriftlich zu versichern. Auf Verlangen hat sich die bevollmächtigte Person auszuweisen.

Bei der Briefwahl muss der Wähler den Wahlbrief so rechtzeitig an die auf dem Wahlbrief angegebene Stelle absenden, dass der Wahlbrief dort spätestens am Wahltag, dem 15. November 2026 bis 18.00 Uhr bzw. im Fall einer Stichwahl am

Tag der Stichwahl, dem 29. November 2026 bis 18.00 Uhr eingeht. Der Wahlbrief kann auch bei der auf dem Wahlbriefumschlag angegebenen Stelle abgegeben werden.

Nähere Hinweise über die Briefwahl sind dem Merkblatt für die Briefwahl zu entnehmen.

9. Status- und Funktionsbezeichnungen gelten jeweils für alle Geschlechter sowie Personen, die divers oder ohne Eintrag im Geburtenregister sind.

Langenwetzendorf, 12.10.2026

Andrea Knoch
Wahlleiterin

Bekanntmachung

über die öffentliche Sitzung des Wahlausschusses für die Bürgermeisterwahl am 15.11.2026 in der Stadt Hohenleuben

Die öffentliche Sitzung des Wahlausschusses findet am **13. Oktober 2026 um 19.00 Uhr im Bürgerhaus „Reußischer Hof", Zeulenrodaer Straße 25 in 07958 Hohenleuben** statt.

Tagesordnung wird sein, die Prüfung der eingereichten Wahlvorschläge für die Wahl des ehrenamtlichen Bürgermeisters am 15.11.2026 und Beschlussfassung über deren Zulassung (§ 4 Abs. 5 Nr. 1, § 17 Abs. 3 und 4 Thüringer Kommunalwahlgesetz, § 22 Abs. 1 Thüringer Kommunalwahlordnung).

Die Sitzung ist öffentlich, der Zutritt zur Sitzung ist für jedermann frei.

II.

Sollte in dieser Sitzung ein Wahlvorschlag ganz oder teilweise für ungültig erklärt werden, kann der Wahlausschuss von Amts wegen und muss auf Einwendungen einer betroffenen Partei oder Wählergruppe, die bis Montag, 19. Oktober, 18.00 Uhr erhoben sein müssen, nochmals beschließen (§17 Abs. 4 Satz 5 Thüringer Kommunalwahlgesetz), und zwar in einer öffentlichen Sitzung am: **Dienstag, dem 20. Oktober 2026, 19.00 Uhr im Bürgerhaus „Reußischer Hof", Zeulenrodaer Straße 25 in 07958 Hohenleuben**.

Die Sitzung am 20. Oktober 2026 ist öffentlich, der Zutritt zur Sitzung ist für jedermann frei.

III.

Hilft der Wahlausschuss Einwendungen nicht ab, so können Beschlüsse des Wahlausschusses nur im Wege der Wahlanfechtung und Wahlprüfung (§§31 und 32 Thüringer Kommunalwahlgesetz) nachgeprüft werden.

Langenwetzendorf, den 12.10.2026

Andrea Knoch
Wahlleiterin

ENDE AMTLICHER TEIL

Geburtstage - Jubiläen

Glückwünsche an die Jubilare

Die Gemeinde Langenwetzendorf und die Stadt Hohenleuben gratulieren nachträglich sehr herzlich allen Ehe- und Altersjubilaren und wünschen Ihnen alles Gute, vor allem Gesundheit und persönliches Wohlergehen.

Verwaltungsinformationen

STELLENAUSSCHREIBUNG

Die Gemeinde Langenwetzendorf sucht **ab sofort** einen

Verwaltungsfachangestellten (m/w/d)

für das Sachgebiet Bauamt

30 Stunden pro Woche vorerst befristet auf ein Jahr
mit der Option der unbefristeten Weiterbeschäftigung

Das Aufgabengebiet im Bauamt

umfasst insbesondere folgende Themenbereiche:
- Koordinierung und Fortschreibung des kommunalen Wärmeplans für die Gemeinde
- Aufbau und Weiterentwicklung der Digitalisierung sowie Dokumentarchivierung im Bauamt
- Bearbeitung von Alt- und Erstattungsfällen im Zusammenhang mit früheren Straßenausbaubeiträgen
- Recherche, Prüfung und Beantragung geeigneter Fördermittel von EU, Bund und Land
- Erstellung und Abrechnung der Nebenkosten für gemeindeeigene Gebäude (Liegenschaftsmanagement)
- Allgemeine Verwaltungstätigkeiten

Die Aufgaben- und Tätigkeitsverteilung ist ein grundsätzlicher dynamischer Prozess, so dass Anpassungen des Aufgabengebietes vorbehalten bleiben.

Ihr Profil:
- Eine erfolgreich abgeschlossene Ausbildung zum/zur Verwaltungsfachangestellten oder
- Den erfolgreich abgeschlossenen Fortbildungslehrgang I
- Einschlägige Fachkenntnisse im Bau- sowie Verwaltungsbereich
- Kenntnisse im Planungs-, Umweltrecht und im Vergabewesen (HOAI, VOB) von Vorteil
- Organisations- und Verhandlungsgeschick, Entscheidungsfreude, Konfliktfähigkeit und Durchsetzungsvermögen
- Umfassende EDV-Kenntnisse, insbesondere in den MS-Office-Produkten
- Selbstständiges Arbeiten, sicheres Auftreten, Teamfähigkeit, Belastbarkeit und Flexibilität
- Führerscheinklasse B

Wenn außerdem hohe Einsatzbereitschaft und viel Engagement für Ihre Arbeitsaufgaben für Sie selbstverständlich sind, freuen wir uns auf Ihre Bewerbung.

Wir bieten:
- Eine interessante und anspruchsvolle Tätigkeit auf einem attraktiven Arbeitsplatz
- Zielgerichtete Fort- und Weiterbildungsmöglichkeiten
- Eingruppierung erfolgt nach Entgeltgruppe E 6 der Anlage A des TVöD sowie weitere attraktive Sozialleistungen des öffentlichen Dienstes wie Zusatzversorgung, Jahressonderzahlung und vermögenswirksame Leistungen

Bitte senden Sie Ihre vollständige und aussagekräftige Bewerbung bis spätestens 25.10.2026 an:

Gemeindeverwaltung Langenwetzendorf
Am Daßlitzer Kreuz 4, 07957 Langenwetzendorf
Telefon: 036625-52021/E-Mail: jahn@langenwetzendorf.de.

Schwerbehinderte / gleichgestellte Bewerber (m/w/d) werden bei gleicher Eignung unter Beachtung aller Umstände im Einzelfall bevorzugt berücksichtigt. Ein vollständiger Nachweis ist beizufügen.

Datenschutzhinweis: Informationen zur Verarbeitung personenbezogener Daten im Bewerbungsverfahren gemäß Art. 13 DSGVO finden Sie auf unserer Internetseite: www.langenwetzendorf.de / Rubrik: Gemeindeverwaltung / Stellenausschreibung / Datenschutz. Auf Wunsch stellen wir Ihnen diese Information auch in Papierform zur Verfügung.

Eine Rücksendung der Bewerbungsunterlagen ist nur bei Beilegung eines frankierten Rückumschlages möglich. Zu unserer Entlastung werden nicht mehr benötigte Unterlagen mit Ablauf einer Frist von sechs Monaten vernichtet. Anfallende Kosten im Zusammenhang mit einer Bewerbung in unserem Haus (Fahrtkosten etc.) können von uns nicht übernommen werden.

Kirchliche Nachrichten

KIRCHLICHE NACHRICHTEN der evang-luth. Kirchengemeinden Hohenleuben, Langenwetzendorf und Naitschau

für die Monate Oktober-November 2026

Liebe Schwestern und Brüder, ein kurzes Wort zuvor. Es gab die Anregung, dass wir mit unseren kirchlichen Nachrichten etwas knapper werden könnten und einiges an Informationen zusammen zu fassen sinnvoll ist. Durch unser Zusammenwachsen als Region Mitte im Kirchenkreis Greiz gibt es so manche Überschneidung. Im Einvernehmen mit dem Gemeindekirchenrat Hohenleuben wagen wir nun die ersten gemeinsamen kirchlichen Nachrichten für Hohenleuben, Langenwetzendorf und Naitschau. Sortieren möchten wir entweder nach dem Alphabet oder bei den Terminen nach Datum und Uhrzeit. Um den jeweiligen Ort gut erkennbar zu halten wird er in GROSSBUCHSTABEN lesbar sein. Da wir im Testlauf sind: geben Sie uns gern eine Rückmeldung!

An(ge)dacht

Vom Sprücheklopfen

Fällt es Ihnen auch immer wieder auf? Es gibt prägnante Slogans, die sich schnell in den Nachrichten verbreiten und dann eine Weile durchs Land kursieren. *„Ein Ruck durch Deutschland“* oder *„Herbst der Reformen“* waren solche Schlagworte. Ganz gezielt entworfen und verbreitet, bohren sie sich in unser Gedächtnis und wollen unser Denken und Wahrnehmen prägen. Nicht nur die Politik nutzt solches *„Framing“*. Auch das Internet und die sozialen Medien sind voll davon. Überall wird geworben - doch mit welcher Absicht? Ist sie gut oder fragwürdig?

Kurze Sätze, knappe Slogans, kleine Sprüche: Sie sind fester Bestandteil unserer Sprache und menschlichen Kommunikation. Sie nisten sich in unserem Denken ein und begleiten uns über lange Zeit. Prägnant bringen sie Zusammenhänge und Wesentliches auf den Punkt. Damit ähneln sie den sprichwörtlichen Redewendungen.

Im hebräischen Teil unserer Heiligen Schrift - dem sogenannten Alten Testament - gibt es eine Sammlung, die in Form von Sprüchen Lebensweisheiten weitergibt. Sie zeigt, was die Menschen im alten Israel an guter, lebenspraktischer Weisheit gesammelt und an die nächste Generation überliefert wissen wollten. Dabei bleibt der Blick nicht nur auf die Welt und das Alltägliche gerichtet: Immer wieder kommen Gott und das Wunder seiner Schöpfung ins Spiel. Die Frauen und Männer Israels wussten sich in ihrer Fähigkeit, zu erkennen und tiefer zu sehen, auf Gott verwiesen. ER muss im Grunde der Geber aller Weisheit sein.
Durch die markante und sprachschöpferische Übersetzung des Alten Testaments von Martin Luther und seinen gelehrten Wittenberger Kollegen sind viele dieser Sätze auch im Deutschen zu herausragenden Sprüchen und Sprichwörtern geworden. Bis zu neunmal sieht unsere aktuelle Leseordnung für die Gottesdienste eine Predigt über Abschnitte aus dem *Buch der Sprüche* vor. Sie gewährt so zumindest einen kleinen Eindruck von dieser weisheitlichen Tradition des alten Orients.

Falls Sie einmal allein eine Entdeckungsreise durch das *Buch der Sprüche* unternehmen möchten, könnte folgende Route interessant sein:

1. Lesen Sie die vier Einzelsprüchen 11,3-6!
   Was gibt es hier zu lernen? Was motiviert zum Guten? Kennen Sie ähnliche Sprichwörter?
2. Lesen Sie das Weisheitslied 8,1-36
   als Leitbild der altorientalischen Schulweisheit! *Welchen Rang nimmt die Personifikation der Weisheit ein? Was bedeutet ihre Gottesnähe?*
3. Vergleichen Sie die Lehrreden 1,8-19 und 7,1-27 miteinander, dann beide mit 2,1-22!
   Welche Pointe gibt es am Schluss? Was sollen Kinder von Eltern lernen?
4. Lesen Sie in 22,17-24,22 die an Mahnworten reiche Sammlung!
   Wie viele Tugenden notieren Sie? Welche Chancen birgt die Internationalität der Weisheit?
5. Bedenken Sie die *„Besser-als“-Sprüche* 12,9; 16,32; 17,1; 19,1; 21,9; 25,7!
   Stimmen die Abwägungen? Fallen Ihnen eigene Sprüche ein?
6. Lernen Sie die fünf Zahlensprüche kennen 30,15b-16.18-19.21-23.24-28.29-31! *Sind Sie von den Aussagen überzeugt? Kennen Sie andere Abzählweisheiten?*

Mit dieser mal ganz anderen Anregung, die zur Schrift geronnene Lebensklugheit und Weltbeobachtung - bei der auch Gott nicht außen vor bleibt - zu entdecken, grüßt Sie im Herbst ganz herzlich

Ihr Uwe Großer

Gottesdienste

Sonntag, 18.10.2026

10:30 Uhr **Gottesdienst in HOHENLEUBEN** (Kirche)

17:00 Uhr **Meditationsgottesdienst in TRIEBES** (Kirche)
»Es ist dir gesagt, Mensch, was gut ist und was der Herr von dir fordert: nichts als Gottes Wort halten und Liebe üben und demütig sein vor deinem Gott.“
Micha 6,8

Sonntag, 25.10.2026

09:00 Uhr **Kirchweih-Gottesdienst in LANGENWETZENDORF** (Kirche) mit dem Kirchenchor
„Wie lieblich sind deine Wohnungen, Herr Zebaoth! Meine Seele verlangt und sehnt sich nach den Vorhöfen des Herrn; mein Leib und Seele freuen sich in dem lebendigen Gott“ Psalm 84,2-3

10.30 Uhr **Gottesdienst in TRIEBES** (Kirche)
„Lass dich nicht vom Bösen überwinden, sondern überwinde das Böse mit Gutem.“ Römer 12,21

Samstag, 31.10.2026

10:00 Uhr **Gottesdienst zum Gedenktag der Reformation in ZEULENRODA** (Seebühne) mit den Bläserchören aus Triebes u. Zeulenroda und anschl. Mittags-Imbiss
»Einen andern Grund kann niemand legen außer dem, der gelegt ist, welcher ist Jesus Christus.“ 1. Korinther 3,11

Sonntag, 01.11.2026

09:00 Uhr **Kirchweih-Gottesdienst in DÖHLEN** (Kirche)

10:00 Uhr **Kirchweih-Gottesdienst in HOHENLEUBEN** (Kirche) mit dem Kirchenchor

10:00 Uhr **Kirchweih-Gottesdienst in NAITSCHAU** (Kirche) mit dem Bläserchor
„Wie lieblich sind deine Wohnungen, Herr Zebaoth! Meine Seele verlangt und sehnt sich nach den Vorhöfen des Herrn; mein Leib und Seele freuen sich in dem lebendigen Gott“ Psalm 84,2-3

Sonntag, 08.11.2026

09:00 Uhr **Gottesdienst in LANGENWETZENDORF** (Kirche)
»Selig sind, die Frieden stiften; denn sie werden Gottes Kinder heißen.“ Matthäus 5,9

10:30 Uhr **Kirchweih-Gottesdienst in TRIEBES** (Kirche) mit dem Bläserchor, mit Kindergottesdienst u. Abendmahl
„Wie lieblich sind deine Wohnungen, Herr Zebaoth! Meine Seele verlangt und sehnt sich nach den Vorhöfen des Herrn; mein Leib und Seele freuen sich in dem lebendigen Gott“ Psalm 84,2-3

Mittwoch, 11.11.2026

17:00 Uhr **Martinstag-Andacht in NAITSCHAU** (Kirche) mit anschl. Umzug, Hörnchen-Teilen und unserem Bläserchor

17:00 Uhr **Martinstag-Andacht in HOHENLEUBEN** (Bibelsaal) mit anschl. Umzug mit Hörnchen-Teilen
»Was ihr getan habt einem von diesen meinen geringsten Brüdern, das habt ihr mir getan.“ Matthäus 25,40b

Sonntag, 15.11.2026

10:30 Uhr **Gottesdienst in TRIEBES** (Kirche) mit unserer regionalen Band „Brigade Sämann“
»Wir müssen alle offenbar werden vor dem Richterstuhl Christi.“ 2. Korinther 5,10a

VORSCHAU

Mittwoch, 18.11.2026

17:00 Uhr **Ökumenischer Gottesdienst zum Buß- u. Bettag in LANGENWETZENDORF** (Kirche)
zum Thema der Friedensdekade „couragiert widerständig“ und mit Abendmahl
»Gerechtigkeit erhöht ein Volk, aber die Sünde ist der Leute Verderben.“ Sprüche 14,34

Sonntag, 22.11.2026

09:00 Uhr **Gottesdienst zum Ewigkeitssonntag in DÖRTENDORF** (DGH) mit Kirchenchor u. Abendmahl

10:30 Uhr **Gottesdienst zum Ewigkeitssonntag in NAITSCHAU** (Kirche) mit Kirchenchor u. Abendmahl

14:00 Uhr **Andacht zum Ewigkeitssonntag in LANGENWETZENDORF** auf dem Friedhof mit Bläserchor

14:00 Uhr **Andacht zum Ewigkeitssonntag in HOHENLEUBEN** auf dem Friedhof mit Bläserchor
„Lasst eure Lenden umgürtet sein und eure Lichter brennen.“ Lukas 12,35

Samstag, 28.11.2026

17:00 Uhr **Adventseröffnung mit Konzert „Hosianna“ in TRIEBES** (Kirche) Bläserchor, Projektchor, Solisten u. Kammerorchester musizieren für Sie!

Die schnelle und übersichtliche Art die Gottesdienste in unserer Region zu finden: DER GOTTESDIENSTFINDER auf der Website der Kirchgemeinde Triebes (www.kirche-triebes.de) bzw. direkt: www.gottesdienstfinder-region-mitte.de

Weitere Plattformen für Informationen sind – neben den Aushängen und Schaukästen - die Websites:
www.naitschau.de/kirchennachrichten &
www.kirche-triebes.de

Kinder & Konfirmanden Frauennachmittag/Seniorenkreis/Männerstammtisch

Die Kindernachmittage im Pfarrhaus Naitschau

finden jeweils Mittwoch 14:30 - 16:00 Uhr statt.

Termine 2026:

28.10. + 11.11. (St. Martin)

Eine herzl. Einladung von unserem Kinder-Kirchen-Team und unserem Gemeindepädagogen Rene Obst!

KIRCHE MIT KINDERN

Der Kontakt zu unserem Gemeindepädagogen René Obst: 0155 66825763 & rene.obst@ekmd.de.

Konfirmanden

Zu Fragen bzgl. des Konfirmandenunterrichtes melden Sie sich bitte im Pfarramt in Triebes (Tel: 036622/51325 oder Mail: pfarramt@kirche-triebes.de).

Der nächste Konfi-Samstag wird sein in Triebes von 9-12 Uhr am 14. November zum Thema „10 Gebote“. Der Vormittag beginnt in der Kirche! Ende November und Dezember sind die Krippenspielproben Teil des Konfirmandenunterrichtes.

Frauennachmittag Langenwetzendorf

Im Pfarrhaus LANGENWETZENDORF treffen sich die Frauen am **4. November** um 14.30 Uhr mit Pfr. Kai Weber.

Vorschau: 2. Dezember (Pfr. Kai Weber).

Männerstammtisch

In der Waldherberge Langenwetzendorf treffen sich die Männer aus den Kirchgemeinden der Region Mitte einmal im Vierteljahr freitags ab 18.30 Uhr. Pfarrer Kai Weber begleitet diese Abende thematisch und geistlich. Der nächste Termine wird sein: **27. November**.

Seniorenkreis Hohenleuben

Die Senioren treffen sich in HOHENLEUBEN wieder am **22. Oktober** 2026 mit Pfarrer Kai Weber.

Vorschau: 19. November (Pfr. Weber).

Kirchenmusik

Kirchenmusiker Uwe Großer, Naitschau 20
Telefon: 036625 / 506300
E-Mail: uwegro77@t-online.de

Instrumentalunterricht(e):
nach Kontaktaufnahme und Absprache. Melden sie sich gern bei Uwe Großer! Es besteht die Möglichkeit Blockflöten, Blechblasinstrumente, Gitarre und Orgel/Klavier zu erlernen.

Bläserchor:
- HOHENLEUBEN: Mittwoch, ab 19.30 Uhr im Bibelsaal (wöchentlich)
- NAITSCHAU: Donnerstag, 19.45 - 21.15 Uhr

Chor (Kirchenchor):
HOHENLEUBEN: Dienstag, ab 19.30 Uhr im Pfarrhaus (14-tägig)
LANGENWETZENDORF: Dienstag, 19.15 - 20.45 Uhr
NAITSCHAU: Mittwoch, 19.30 - 21 Uhr

Freud und Leid in unseren Gemeinden

Aufgrund der EU-Datenschutz-Grundverordnung sowie des EKD-Datenschutzgesetzes, weisen wir darauf hin, dass wir Ihre personenbezogenen Daten nur mit **Ihrer Einwilligung** veröffentlichen können. Dazu zählen u.a. Ihr Geburtstag, sowie Daten zu Taufen, Hochzeiten, Jubiläen und Trauerfeiern. Bitte wenden Sie sich dazu an das Pfarramt.

Unseren Jubilaren und Geburtstagskindern wünschen wir Gottes reichen Segen, Gesundheit und viel Gutes!

- **Jubilare in Langenwetzendorf**
  Hannelore Rödel, Gudrun Westenberger, Anneliese Zehrer, Christa Knoch, Gertraud Taube
  Wir gratulieren allen Jubilaren und wünschen Gottes Segen!
- **Taufen in Langenwetzendorf**
  Am 20. September wurde Anton Böttcher getauft. Anton ist das 1. Kind von Paul Böttcher und Melanie Matthes aus Kauern. Ebenfalls am 20. September wurde Nilo Böttcher getauft. Nilo ist das 1. Kind von Lukas Böttcher und Vanessa Lötzsch aus Langenwetzendorf.
  Wir gratulieren den Täuflingen und wünschen Gottes Begleitung auf ihrem Lebensweg.
- **Hochzeits-Jubiläum in Naitschau**
  Das Fest der „Silbernen Hochzeit“ feierten am 1. September 2026 Ines und Dirk Strauß aus Naitschau.
  Wir gratulieren dem Jubelpaar und wünschen Gottes Segen!

Besondere Veranstaltungen & Extras

Bible Art Journaling

Am **11.11. um 19:30 Uhr** im
Gemeindesaal der Kirchengemeinde TRIEBES.

Bible Art Journaling verbindet Bibellesen mit Kreativität. Dabei werden Bibelverse durch Zeichnungen, Farben, Collagen oder Handlettering gestaltet und besonders hervorgehoben. So entsteht eine persönliche und kreative Auseinandersetzung mit Gottes Wort. Bible Art Journaling kann dadurch zu einer besonderen Form der „Stillen Zeit" werden und helfen, biblische Texte auf eine ganz neue Weise zu entdecken und zu vertiefen.

Einladung zum

Mitmachen beim Krippenspiel 2026

Gemeinsam proben und Weihnachten gestalten

Wir laden alle kleinen und großen Kinder zu unseren diesjährigen Krippenspielproben ein.

Erste Probe ist am 05.11.2026 um 16.30 Uhr bis 17.30 Uhr

im Pfarrhaus Langenwetzendorf.

Dann immer donnerstags

12.11., 19.11., 26.11., 03.12., 10.12., 17.12.

von 16.30-18.00 Uhr

Kommt vorbei, wir freuen uns auf euch.

Das Krippenspiel -Team
(bei Fragen 036625/20268)

Das Krippenspiel wird am Heiligen Abend um 14.30 Uhr in der Kirche Langenwetzendorf aufgeführt.

Unsere Kirchenbüros mit ihren Sprechzeiten

Büro HOHENLEUBEN (Steffi Fuchs)
Telefon: 036622 / 83583 oder 71851
Donnerstag: 09:00 - 11:00 Uhr

!! außerhalb der Bürozeiten können Sie sich auch an das Pfarramt Triebes wenden: Telefon 036622 / 51 325 & E-Mail: pfarramt.triebes@ekmd.de !!

Unseren GKR-Vorsitzenden Hr. Christfried Büttner erreichen mobil unter: 0172 / 35 78 564

Bei Anfragen bezüglich der Nutzung des Bibelsaals wenden Sie sich bitte ebenfalls an ihn.

Büro LANGENWETZENDORF (Stefanie Rost)
Telefon: 036625 / 20204
E-Mail: evangpfarramt.langenwetzendorf@t-online.de
Pfarramt.Langenwetzendorf@ekmd.de
Montag 15:30 bis 17:00 Uhr
Donnerstag 09:30 bis 11:00 Uhr und 15:00 bis 17:00 Uhr

!! Urlaub Büro Langenwetzendorf vom 12.10. - 25.10.2026. !!

Büro NAITSCHAU (Andrea Horlbeck):
Telefon: 036625 / 20460
E-Mail: kirche@naitschau.de
Mo + Mi: 09:00 bis 11:00 Uhr
Donnerstag: 15:00 bis 18:00 Uhr

Bankverbindungen

Neue Kontonummer für die Kirchgemeinden Hohenleuben, Langenwetzendorf und Naitschau

Wenn Sie überweisen, geben Sie bitte immer vor dem Verwendungszweck in die Betreffzeile die RT Nummer an und den Namen der Kirchgemeinde damit es problemlos zugeordnet werden kann.

Kontoverbindung:
Kontoinhaber: Ev. Kirchenkreisverband Gera
IBAN: **DE70 5206 0410 0008 0021 18**
Verwendungszweck: - ***Bitte unbedingt angeben!!!*** -
Kirchgemeinde Langenwetzendorf RT 1222
Kirchgemeinde Naitschau RT 1227
Kirchgemeinde Hohenleuben RT 1218

Für die Kirchgelder, Spenden und alle weiteren Zuwendungen, die unsere Arbeit unterstützen, bedanken wir uns bei Ihnen und sagen von Herzen ein „Vergelt's Gott!".

Friedhofsgebührensatzung für den Friedhof der Ev.-Luth. Kirchgemeinde Naitschau

Der Gemeindekirchenrat der Ev.-Luth. Kirchgemeinde Naitschau hat aufgrund von § 44 Absatz 1 des Kirchengesetzes Kirchengesetz über die evangelischen Friedhöfe in der Evangelischen Kirche in Mitteldeutschland (Friedhofsgesetz - FriedhG) vom 20. November 2020 (ABl. EKM 2020 S. 228), in seiner Sitzung am 18.03.2026 die folgende Satzung beschlossen:

§ 1
Ruhefristen

Für den Friedhof in Naitschau gelten folgende Ruhefristen:
1. für Erdbestattungen 20 Jahre,
2. für Urnenbestattungen 20 Jahre.

§ 2
Gebühren

(1) Die in dieser Gebührensatzung mit einer Gebühr belegten Leistungen sind ausschließlich dem Friedhofsträger vorbehalten.

(2) Tarife:

1.	**Grabberechtigungsgebühren** Erwerb des Nutzungsrechts entsprechend der Zuordnung im Gesamtplan jeweils pro Jahr der Nutzung	**Euro**
1.1	**Erdgrabstätten**	
1.1.1	**Erdwahlgrabstätten**	
1.1.1.1	Erdwahlgrabstätte, 1 Grabstelle (Erdeinzelgrabstätte) (1 Sarg und bis zu 2 Urnen)	31,00 EUR
1.1.1.2	Erdwahlgrabstätte, 2 Grabstellen (Erddoppelgrabstätte) (2 Särge und bis zu 4 Urnen)	62,00 EUR

1.2	**Kindergrabstätten**	
1.2.1	**Erdwahlgrabstätten für Kinder**	
1.2.1.1	Erdwahlgrabstätten für Kinder vor Vollendung des 2. Lebensjahres, 1 Grabstelle (1 Sarg)	22,00 EUR
1.3	**Urnengrabstätten**	
1.3.1	**Urnenwahlgrabstätten**	
1.3.1.1	Urnenwahlgrabstätte mit 2 Grabstellen (für bis zu 2 Urnen)	32,00 EUR
1.3.1.2	Urnenwahlgrabstätte mit 4 Grabstellen (für bis zu 4 Urnen)	64,00 EUR
1.3.2	**Urnengemeinschaftsgrabstätten** (Urnengemeinschaftsgrabanlage), 1 Grabstelle (1 Urne) auf die Dauer der Ruhezeit einschließlich Anlage, Gestaltung, Instandhaltung und Pflege durch den Friedhofsträger, sowie Namensnennung; pro Jahr Die Namensnennung wird durch den Friedhofsträger in Auftrag gegeben. Die Kosten für die Namensnennung sind in der Grabberechtigungsgebühr enthalten.	48,00 EUR
1.4	**Reservierungen / Verlängerungen**	
1.4.1	Reservierung Wird ein Nutzungsrecht an einer Wahlgrabstätte ohne zeitgleiche Anmeldung einer Bestattung vergeben (§ 22 Absatz 5 FriedhG), wird ab dem Zeitpunkt der Nutzungsrechtsvergabe die jährliche Grabberechtigungsgebühr nach den Tarifstellen 1.1.1 und 1.2.1 und 1.3.1 erhoben.	
1.4.2	Verlängerung Ist bei Bestattungen auf einer Erd- oder Urnenwahlgrabstätte, an der bereits ein Nutzungsrecht besteht, zur Einhaltung der Ruhefrist die Verlängerung des Nutzungsrechtes erforderlich, wird für die Verlängerungszeiträume, die ganze abgeschlossene Jahre umfassen, die jährliche Grabberechtigungsgebühr nach den Tarifstellen gemäß 1.1.1 und 1.2.1 und 1.3.1 sowie für Verlängerungszeiträume, die weniger als ganze Jahre umfassen, für jeden abgeschlossenen Monat ein Zwölftel der jährlichen Grabberechtigungsgebühr nach den Tarifstellen gemäß 1.1.1 und 1.2.1 und 1.3.1 erhoben.	
2.	**Nutzung Friedhofskapelle / Trauerhalle**	73,00 EUR
3.	**Verwaltungsgebühren**	
3.1	**Zulassung von Gewerbetreibenden** (Steinmetze, Bestatter, Gartenbaubetriebe, Fotografen)	
3.1.1	Zulassung von Gewerbetreibenden einmalig / für 1 Jahr	20,00 EUR
3.1.2	Zulassung von Gewerbetreibenden für 3 Jahre	50,00 EUR
3.1.3	Ablehnung / Rücknahme / Widerruf einer Zulassung (auch Widerruf einer Zulassung für Rednerinnen und Redner gemäß § 19 Absatz 3 Satz 4 FriedhG); pro Vorgang	20,00 EUR
3.2	**Bearbeitung Antrag auf Ausgrabung / Umbettung; pro Vorgang**	65,00 EUR

(3) Für die der Umsatzsteuerpflicht unterliegenden Gebührenpositionen wird zusätzlich die gesetzliche Umsatzsteuer erhoben und separat im Gebührenbescheid ausgewiesen. Leistungen, die der Umsatzsteuer unterliegen, sind entsprechend gekennzeichnet (*zzgl. der gesetzlichen Umsatzsteuer in der jeweils gültigen Fassung, 19% Stand 2021).

§ 3
Gewerbliche Leistungen

Für nicht in dieser Gebührensatzung aufgeführte Leistungen gewerblicher Art (z.B. Gießen, Sauberhalten, Bepflanzung, gärtnerische Arbeit) richtet sich das Entgelt nach einer besonderen Entgeltordnung bzw. dem Angebot der Friedhofsverwaltung.

§ 4
Inkrafttreten

Die vorstehende Gebührensatzung tritt am Tage nach ihrer Veröffentlichung in Kraft. Gleichzeitig tritt die bisherige Gebührensatzung außer Kraft. Maßgebend für die Anwendung ist der Tag der Zusage der Leistung.

Friedhofsträger:

Naitschau, 18.03.2026

Dirk Strauß
Vorsitzende/r oder stellv. Vorsitzende/r des Gemeindekirchenrates

Cornelia Zipfel
Mitglied des Gemeindekirchenrates

Bekanntmachung

Friedhof der Ev.-Luth. Kirchgemeinde Naitschau in Naitschau

Der Gemeindekirchenrat der Ev.-Luth. Kirchgemeinde Naitschau hat aufgrund des § 51 Abs.2 des Kirchengesetzes, Kirchengesetz über die evangelischen Friedhöfe in der Evangelischen Kirche in Mitteldeutschland (Friedhofsgesetz-FriedhG) vom 20.November 2020 (ABI.EKM 2020 S. 228) in seiner Sitzung am 18.3.2026 für den Friedhof in Naitschau beschlossen:

Zusätzliche Gestaltungsvorschriften

Für die Urnengemeinschaftsgrabanlage
Wird gemäß § 33 Abs. 2 Satz 5 FriedhG festgelegt, dass zusätzlich zu den Vor- und Familiennamen auch das Geburts- und Sterbejahr der/des Verstorbenen zu vermerken ist.

Naitschau, den 18.8.26	Strauß	Zipfel
Ort, Datum	GKR Vorsitzender	Mitglied GKR

Die gesiegelte und unterschriebene Satzung liegt im Pfarrhaus zur Einsichtnahme aus.

Friedhofsgebührensatzung für den Friedhof der Ev.-Luth. Kirchgemeinde Hohenleuben

Der Gemeindekirchenrat der Ev.-Luth. Kirchgemeinde Hohenleuben hat aufgrund von § 44 Absatz 1 des Kirchengesetzes Kirchengesetz über die evangelischen Friedhöfe in der Evangelischen Kirche in Mitteldeutschland (Friedhofsgesetz - FriedhG) vom 20. November 2020 (ABl. EKM 2020 S. 228), in seiner Sitzung am 18.03.2026 die folgende Satzung beschlossen:

§ 1
Ruhefristen

Für den Friedhof in Naitschau gelten folgende Ruhefristen:
1. für Erdbestattungen 20 Jahre,
2. für Urnenbestattungen 20 Jahre.

§ 2
Gebühren

(1) Die in dieser Gebührensatzung mit einer Gebühr belegten Leistungen sind ausschließlich dem Friedhofsträger vorbehalten.

(2) Tarife:

1.	**Grabberechtigungsgebühren** Erwerb des Nutzungsrechts entsprechend der Zuordnung im Gesamtplan jeweils pro Jahr der Nutzung	**Euro**
1.1	**Erdgrabstätten**	
1.1.1	**Erdwahlgrabstätten**	
1.1.1.1	Erdwahlgrabstätte, 1 Grabstelle (Erdeinzelgrabstätte) (1 Sarg und bis zu 2 Urnen)	35,00 EUR
1.1.1.2	Erdwahlgrabstätte, 2 Grabstellen (Erddoppelgrabstätte) (2 Särge und bis zu 4 Urnen)	70,00 EUR
1.2	**Urnengrabstätten**	
1.2.1	**Urnenwahlgrabstätten**	
1.2.1.1	Urnenwahlgrabstätte mit 2 Grabstellen (für bis zu 2 Urnen)	28,00 EUR
1.2.1.2	Urnenwahlgrabstätte mit 4 Grabstellen (für bis zu 4 Urnen)	56,00 EUR
1.2.2	**Urnengemeinschaftsgrabstätten**	
1.2.2.1	Urnenreihengrabstätten friedhofsgepflegt,1 Grabstelle (1 Urne) (einschließlich Anlage, Gestaltung, Instandhaltung und Pflege durch den Friedhofsträger) Die Errichtung der Gedenkplatte zur Namensnennung obliegt der/dem Nutzungsberechtigten der Grabstätte auf eigene Kosten.	30,00 EUR
1.2.3	**Urnengemeinschaftsgrabstätten,** 1 Grabstelle (1 Urne) auf die Dauer der Ruhezeit einschließlich Anlage, Gestaltung, Instandhaltung und Pflege durch den Friedhofsträger, sowie Namensnennung; pro Jahr (Die Namensnennung wird durch den Friedhofsträger in Auftrag gegeben. Die Kosten für die Namensnennung sind in der Grabberechtigungsgebühr enthalten)	41,00 EUR
1.3	**Reservierungen / Verlängerungen**	
1.3.1	Reservierung Wird ein Nutzungsrecht an einer Wahlgrabstätte ohne zeitgleiche Anmeldung einer Bestattung vergeben (§ 22 Absatz 5 FriedhG), wird ab dem Zeitpunkt der Nutzungsrechtsvergabe die jährliche Grabberechtigungsgebühr nach den Tarifstellen 1.1.1 und 1.2.1 und 1.3.1 erhoben.	
1.3.2	Verlängerung Ist bei Bestattungen auf einer Erd- oder Urnenwahlgrabstätte, an der bereits ein Nutzungsrecht besteht, zur Einhaltung der Ruhefrist die Verlängerung des Nutzungsrechtes erforderlich, wird für die Verlängerungszeiträume, die ganze abgeschlossene Jahre umfassen, die jährliche Grabberechtigungsgebühr nach den Tarifstellen gemäß 1.1.1 und 1.2.1 und 1.3.1 sowie für Verlängerungszeiträume, die weniger als ganze Jahre umfassen, für jeden abgeschlossenen Monat ein Zwölftel der jährlichen Grabberechtigungsgebühr nach den Tarifstellen gemäß 1.1.1 und 1.2.1 und 1.3.1 erhoben.	
2.	**Verwaltungsgebühren**	
2.1	**Zulassung von Gewerbetreibenden** (Steinmetze, Bestatter, Gartenbaubetriebe, Fotografen)	
2.1.1	Zulassung von Gewerbetreibenden einmalig / für 1 Jahr	20,00 EUR
2.1.2	Zulassung von Gewerbetreibenden für 3 Jahre	50,00 EUR
2.1.3	Ablehnung / Rücknahme / Widerruf einer Zulassung (auch Widerruf einer Zulassung für Rednerinnen und Redner gemäß § 19 Absatz 3 Satz 4 FriedhG); pro Vorgang	20,00 EUR
2.2	**Bearbeitung Antrag auf Ausgrabung / Umbettung; pro Vorgang**	65,00 EUR

(3) Für die der Umsatzsteuerpflicht unterliegenden Gebührenpositionen wird zusätzlich die gesetzliche Umsatzsteuer erhoben und separat im Gebührenbescheid ausgewiesen. Leistungen, die der Umsatzsteuer unterliegen, sind entsprechend gekennzeichnet (*zzgl. der gesetzlichen Umsatzsteuer in der jeweils gültigen Fassung, 19% Stand 2021).

§ 3
Gewerbliche Leistungen

Für nicht in dieser Gebührensatzung aufgeführte Leistungen gewerblicher Art (z.B. Gießen, Sauberhalten, Bepflanzung, gärtnerische Arbeit) richtet sich das Entgelt nach einer besonderen Entgeltordnung bzw. dem Angebot der Friedhofsverwaltung.

§ 4
Inkrafttreten

Die vorstehende Gebührensatzung tritt am Tage nach ihrer Veröffentlichung in Kraft. Gleichzeitig tritt die bisherige Gebührensatzung außer Kraft. Maßgebend für die Anwendung ist der Tag der Zusage der Leistung.

Friedhofsträger:

Hohenleuben, 18.03.2026

gez. Christfried Büttner
Vorsitzende/r oder stellv. Vorsitzende/r des Gemeindekirchenrates

gez. Jürgen Scheffel
Mitglied des Gemeindekirchenrates

Bekanntmachung

Friedhof der Ev.-Luth. Kirchgemeinde Hohenleuben in Hohenleuben

Der Gemeindekirchenrat der Ev.-Luth. Kirchgemeinde Hohenleuben hat aufgrund des § 51 Abs.2 des Kirchengesetzes, Kirchengesetz über die evangelischen Friedhöfe in der Evangelischen Kirche in Mitteldeutschland (Friedhofsgesetz-FriedhG) vom 20.November 2020 (ABl.EKM 2020 S. 228) in seiner Sitzung am 18.3.2026 für den Friedhof in Hohenleuben beschlossen:

Zusätzliche Gestaltungsvorschriften

Für friedhofsgepflegte Urnenreihengrabstätten mit einheitlicher Gestaltung gem.§31 Abs.4 FriedhG gelten folgende Gestaltungsvorschriften:

1. Die friedhofsgepflegten Urnenreihengrabstätten werden einheitlich als Rasenfläche gestaltet und allein durch den Friedhofsträger (bzw. durch vom Friedhofsträger Beauftragte) angelegt, instandgehalten und gepflegt. Eine individuelle Mitgestaltung ist unzulässig, die Rasenfläche ist von jeglicher Bepflanzung und anderen Grabgaben freizuhalten. Blumenschmuck und Kränze dürfen nur an dafür vorgesehenen Stellen abgelegt werden.
2. Auf jeder friedhofsgepflegten Urnenreihengrabstätte wird jeweils ein Gedenkst ein nach einheitlichen Maßen gesetzt (siehe Anlage), auf welcher der Vor- und Familienname sowie die Geburts- und Sterbedaten der/des Verstorbenen vermerkt sind. Die Errichtung des Gedenksteins zur Namensnennung obliegt der/dem Nutzungsberechtigten der Grabstätte auf eigene Kosten. Das Grabmal bleibt Eigentum der/des Nutzungsberechtigten und ist nach Ablauf der Nutzungszeit von dieser/diesem zu entfernen. Die Errichtung individueller Grabmale ist unzulässig.

Triebes, 26.8.2026 gez. Christoph Büttner
Ort, Datum GKR Vorsitzender

Die gesiegelte und unterschriebene Satzung liegt im Pfarrhaus zur Einsichtnahme aus.

Anlage

Merkblatt Urnenreihengrab

Für **Urnenreihengrabstätten** gelten folgende Abmessungen:

Länge:; 50 cm
Breite: 75 cm
Steinform: Schräge für Namen und Daten + Applikationen
Außerhalb des Steines ist keine Möglichkeit des Grabschmuckes.

für **Urnenreihengräber-Grabmale** gelten folgende einheitliche Maße:

Gabplatte: Breite 0,75 m x Tiefe 0,50 m x Höhe 0,05 m
Mit Pult: Breite 0,50m x Tiefe 0,40 m x Pulthöhe 0,12 m

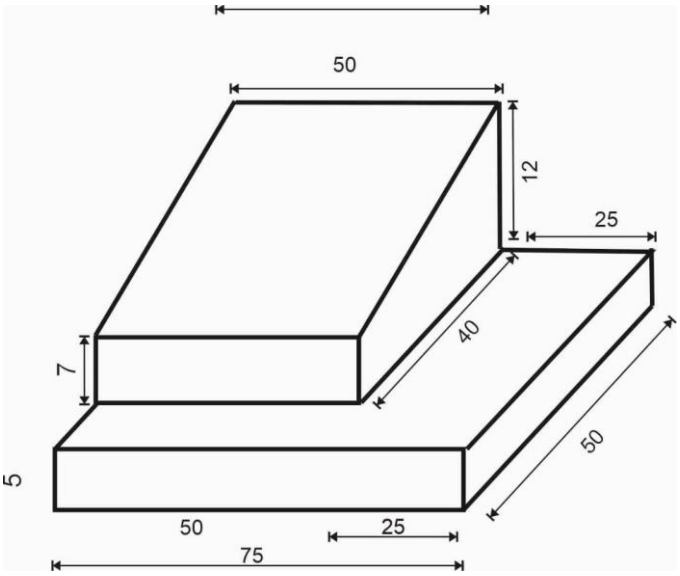

Bitte Beachten

- Urnenreihengräber werden der Reihe nach belegt.
- In jeder Reihengrabstätte wird in der Regel nur eine Urne bestattet
- Die Ruhezeit beträgt 20 Jahre, eine Verlängerung ist nicht möglich
- Blumen und Gegenstände dürfen nur auf den Platten abgelegt werden.

Evangelisch-methodistische Kirche

Bezirk „Thüringer Vogtland“

Gemeindehaus, Wiesenstr. 26

Kirchl. Veranstaltungstermine

Sonntag, 11.10.2026
10.30 Uhr **Gottesdienst** und Kinderbetreuung **in Langenwetzendorf** (Annett Schleif)

Sonntag, 18.10.2026
09:00 Uhr **Gottesdienst** und Kinderbetreuung **in Triebes** (Pastor Hendrik Walz)

Sonntag, 25.10.2026
10:00 Uhr **Bezirksgottesdienst** & Kinderbetreuung **mit Gemeindeversammlung & Mitgliederaufnahme in Greiz** (Superintendent Dr. Thomas Roscher und Pastor Hendrik Walz)

Sonntag, 01.11.2026
17.00 Uhr **Gottesdienst** und Kinderbetreuung mit Abendmahl **in Langenwetzendorf** (Pastor Hendrik Walz)

Sonntag, 08.11.2026
09.00 Uhr **Gottesdienst** und Kinderbetreuung **in Triebes** (Pastor Hendrik Walz)

Sonntag, 15.11.2026
10.30 Uhr **Gottesdienst** und Kinderbetreuung **in Langenwetzendorf** (Christoph Eckhardt)

Regelmäßige und besondere Termine

Wesley- Scouts in Waltersdorf:
Samstag, 24.10., 14:00 - 17:00 Uhr in Waltersdorf

Bibelgespräch:
Mittwoch, 21. und 28.10. sowie 04.11.26, jeweils 19:00 Uhr in Langenwetzendorf und digital

Senioren:
Mittwoch, 14.10. und 11.11., 14:30 Uhr in Langenwetzendorf

Posaunenchorübung:
in Langenwetzendorf und in Greiz nach Absprache

Kontakt:
Pastor Alexander Hendrik Walz
07987 Mohlsdorf-Teichwolframsdorf/OT Waltersdorf
Am Mühlberg 18
Telefon: 036623/20724

Evangelisch-Lutherische Kirchgemeinden

Tschirma, Nitschareuth, Kühdorf & Wittchendorf

Aktuelle Informationen finden Sie immer auch im Internet unter www.kirchspiel-tschirma.de und auf den Aushängen. Bitte nutzen Sie diese Informationsmöglichkeiten, weil sich immer mal was ändern kann und Veranstaltungen dazu kommen können oder auch wegfallen.

Gottesdienste:

Sonntag, 18.10.2026
09:00 Uhr Gottesdienst in Wittchendorf
10:30 Uhr Gottesdienst in Tschirma

Sonntag, 25.10.2026
09:00 Uhr Kirchweihgottesdienst (Hohmuth) in Nitschareuth
10:30 Uhr Gottesdienst (Grundke) in Wittchendorf

Samstag, 31.10.2026
10:00 Uhr Zentraler Gottesdienst am Reformationstag
Seesternbühne Zeulenroda

Sonntag, 01.11.2026
10:30 Uhr Gottesdienst in Tschirma

Sonntag, 08.11.2026
09:00 Uhr Kirchweihgottesdienst in Kühdorf
10:30 Uhr Gottesdienst in Nitschareuth

* * *

Friedensgebet:
Jeden Mittwoch um 19:00 Uhr in der Kirche in Tschirma,
ab 9.11. täglich Abendgebet zur Friedensdekade

Gemeindenachmittag:
Donnerstag, 29.10., 15:00 Uhr im Pfarrhaus Tschirma

Gemeindekirchenrat:
Montag, 2.11., 18:30 Uhr im Pfarrhaus Tschirma

Martinstag:
Freitag, 6.11., 17:00 Uhr Treffpunkt: Spielplatz Neugernsdorf

Konfirmanden
Freitag, 30.10., 16:00 Uhr in Tschirma:
„Gemeindekirchenrat trifft Konfis“

Vorkonfirmanden:
Samstag, 07.11., 10:00 Uhr in Tschirma: Vorbereitung des Erstabendmahls mit Vorkonfirmanden und Eltern

Eine gesegnete Zeit! Ihre Pastorin B. Stutter

Stadt Hohenleuben

Sprech- und Öffnungszeiten

im Rathaus Hohenleuben,
Markt 5a, 07958 Hohenleuben

Sprechzeiten der ehrenamtlichen Bürgermeisterin Stefanie Soch können individuell, nach vorheriger Terminabsprache, vereinbart werden. Nutzen Sie folgende Kontaktmöglichkeiten:

- Bürgerbüro: buergeramt@stadt-hohenleuben.de
- Bürgermeisterin Stefanie Soch:
  buergermeister@stadt-hohenleuben.de
- Tel.: 036622 / 766 - 29 oder – 14
  Fax: 036622 / 76624

Der nächste Termin der Sitzung des Stadtrates der Stadt Hohenleuben ist u.a. ersichtlich unter: www.stadt-hohenleuben.de

Öffnungszeiten Bürgerbüro

Dienstags: 09:00 - 12:00 Uhr und 13:00 - 18:00 Uhr
Donnerstags: 09:00 - 12:00 Uhr und 13:00 - 16:00 Uhr

Haus G3 - Begegnungsstätte & Stadtbibliothek

Gemeinsam Zeit verbringen,
lesen, stöbern und sich begegnen!

Das Haus G3 bietet Raum für Begegnung, Austausch und gemeinschaftliche Aktivitäten für Jung und Alt. Auch die Stadtbibliothek ist hier zu den genannten Öffnungszeiten für Sie geöffnet.

Öffnungszeiten:
Dienstag bis Donnerstag: 14:00 - 18:00 Uhr
Freitag: nach Vereinbarung

Haus G3 mieten:
Sie möchten die Räumlichkeiten des Haus G3 für eine Veranstaltung oder Feier nutzen? Sprechen Sie uns gerne an! Anfragen & Informationen über: Bürgeramt Hohenleuben
buergeramt@stadt-hohenleuben.de
Tel.: 036622 76660

Informationen zur Nutzung und Vermietung des unteren Burghofes in Reichenfels

Ansprechpartner für die Terminkoordinierung und Nutzungsverträge des Burghofes Reichenfels für private Festlichkeiten und Vereinsfeiern ist das Bürgerbüro.

Veranstaltungen sind mindestens 10 Tage vorher anzumelden: bei der Stadt Hohenleuben, zu den Öffnungszeiten des Bürgerbüros, per E-Mail: buergeramt@stadt-hohenleuben.de oder telefonisch unter der Nummer 036622 - 7 66 29.

Informationen zur Nutzung und Vermietung des Bürgerhauses Reußischer Hof Hohenleuben

Ansprechpartner für private Feierlichkeiten oder sonstige Nutzungen ist der Förderverein Bürgerhaus Reußischer Hof Hohenleuben e.V.
E-Mail: reussischer-hof@web.de
Tel.: Vorsitzende Sandra Popp: 0151 12529701

Weihnachtsbaum gesucht!

Für die diesjährige Weihnachtszeit suchen wir einen großen, schönen Nadelbaum, der als Weihnachtsbaum für Hohenleuben aufgestellt werden kann. Der Baum sollte möglichst:

- im Umkreis von Hohenleuben stehen,
- gut mit Technik erreichbar und leicht abzutransportieren sein,
- eine geeignete Größe und einen schönen Wuchs haben.

Vielleicht steht bei Ihnen im Garten ein Baum, der zu groß geworden ist oder ohnehin gefällt werden soll? Dann melden Sie sich gerne bei uns: buergeramt@stadt-hohenleuben.de oder Tel.: 036622 7660!

Wir freuen uns über jeden Hinweis und sagen schon jetzt herzlichen Dank für Ihre Unterstützung!

Ihre Stadt Hohenleuben

Aufruf zur Teilnahme am Weihnachtsmarkt in Hohenleuben

Am **Samstag, den 28. November 2026**, findet in Hohenleuben unser diesjähriger **Weihnachtsmarkt** statt.

Dafür suchen wir **Händler, Verkäufer, Vereine, Handwerker, kreative Anbieter, Gastronomen sowie Teilnehmer für unser weihnachtliches Programm**.

Ob selbstgemachte Produkte, Handwerk, Geschenkideen, kulinarische Angebote, Vereinsaktionen, Musik, Darbietungen oder andere weihnachtliche Beiträge - wir freuen uns über jeden, der unseren Weihnachtsmarkt mitgestalten möchte.

Interesse an einer Teilnahme?
Dann meldet euch bitte **bis spätestens 02. November 2026** bei uns zurück und teilt uns mit:

- Name / Verein / Unternehmen
- Art des Angebots bzw. Verkaufs
- gewünschter Stand bzw. Platzbedarf
- Beitrag zum Programm, falls vorhanden
- Ansprechpartner und Kontaktdaten

Wir freuen uns auf zahlreiche Anmeldungen und auf einen schönen, stimmungsvollen Weihnachtsmarkt mit vielen Besuchern und tollen Angeboten.

Macht mit und bringt gemeinsam mit uns weihnachtliche Stimmung nach Hohenleuben! Anmeldungen und Rückmeldungen bis zum 02.11.2026 an buergeramt@stadt-hohenleuben.de.

Konzert: Hohenleubens Jugend musiziert

Traditionell laden der Reußische Hof Verein und die ortsansässige Musikschule "da capo" zum Konzert

Hohenleubens Jugend musiziert

am 07.11.2026, 14.30 Uhr ins Bürgerhaus Reußischer Hof in Hohenleuben ein.

Unsere Kinder und Jugendlichen im Alter von 7 bis 16 Jahren möchten Sie mit einer bunten Mischung aus Klassik, Filmmusik und Pop erfreuen. Für das leibliche Wohl in der Pause sorgen die Mitglieder des Reußischen Hof Vereines.

Anmeldungen zur aktiven Teilnahme können bei Musikschule da capo per Mail an jana-dullin@t-online.de eingereicht werden.

Verkehrsteilnehmerschulung

am Montag, den 9.11.2026,
um 19:30 Uhr
im Bürgerhaus
„Reußischer Hof“
Hohenleuben

TSG 1851 Hohenleuben e.V.

Sportfest der TSG
„165 Jahre organisierter Sport in Hohenleuben

Das erste Septemberwochenende gehörte dem Sport auf bzw. in den Sportstätten der Stadt Hohenleuben. Vom 4. bis 6. September 2026 fanden Wettkämpfe im Fußball, Kegeln und Tischtennis statt. Begonnen wurde mit einem Freundschaftsspiel der „alten Herren“. Gleichzeitig das Abschiedsspiel von Klaus Schwolow, er hing symbolisch seine Fußballschuhe an den Nagel, ist aber weiter als Schiedsrichter tätig.

Alte Herren SG Langenwetzendorf/Hohenleuben gegen Triebeser SV 4:2

Klaus ist seit 1973 Mitglied der TSG, seine Leidenschaft galt und gilt in erster Linie dem Fußball. Nach Beendigung seiner aktiven Laufbahn machte er eine Ausbildung zum Schiedsrichter, diese Tätigkeit übt er weiter mit Leidenschaft aus. Neben seiner Funktion als Abteilungsleiter Fußball war er über viele Jahre mein Stellvertreter im Vorstand der TSG 1861 Hohenleuben. Nach meinem Ausscheiden als Vorsitzender übernahm er die Funktion des Schatzmeisters. Sein Verdienst ist es auch, dass die Spielgemeinschaft mit Langenwetzendorf im Fußball so gut funktioniert. Danke Klaus!

Am Freitag stand in der Turnhalle Tischtennis-Freizeitturnier auf dem Programm. Jeder der Spaß am Tischtennis konnte sich anmelden.

Teilnehmer am Tischtennis-Turnier

Der Samstag begann mit Nachwuchsfußball. Die E-Junioren trafen auf den SV Elstertal Bad Köstritz. Das Spiel endete 3:3. Auf dem neuen Sportplatz trafen anschließend die B-Junioren auf den FSV Meuselwitz. Leider ging das Spiel mit 1:3 verloren.

Mit großer Spannung wurde am Nachmittag das Kreisoberspiel der Spielgemeinschaft Langenwetzendorf/Hohenleuben erwartet. Gegner war der FSV Meuselwitz. 2:1 das schwer erkämpfte Ergebnis für die Gastgeber.

Begrüßung auf der Meuselwitzer auf dem neuen Sportplatz

Vom 10.00 Uhr bis in die späten Abendstunden war die Kegelbahn mehr als stark frequentiert. Die offene Meisterschaft fand sehr großes Interesse. Erst gegen Mitternacht konnten die Siegerinnen und Sieger gekürt werden. Bei den Männern gewann Paul Gerwatowski, bei den Frauen Sissi Popp und bei den Kindern Willi Scholle. Stadtmeister bei den Aktiven wurde Thomas Podnecky.

Am Sonntagvormittag hatten die F-Junioren ein Festival mit 5 Mannschaften.

Auf der Kegelbahn wurde das erste Punktspiel in der Kreisklasse ausgetragen. Das Novum Hohenleuben hat jetzt 2 Männermannschaften im Spielbetrieb. Die I. Mannschaft konnte nach spannendem Kampf den ersten Sieg einfahren

Die aktiven Kegler der TSG vor dem ersten Punktspiel

Das Sportfest fand an Nachmittag seinen Anschluss mit dem Fußball-Kreisklasse-Punktspiel. Die Spielgemeinschaft Langenwetzendorf/Hohenleuben II empfing die Spielgemeinschaft TSV 1880 Rüdersdorf II. Ein 2:0-Sieg für die Gastgeber war ein toller Abschluss des Sportfestes 2026.

SG Langenwetzendorf/Hohenleuben II gegen TSV 1880 Rüdersdorf II

Dank der guten Zusammenarbeit mit dem TSV 1872 Langenwetzendorf und tollen Einsatz der Helferinnen und Helfer war es ein tolles Sportfest in Hohenleuben.

Vielen Dank!

Joachim Thiele

Auf zum Kirmestanz ins Bürgerhaus nach Hohenleuben

am 31.10.2026

mit DJ Buschi

Einlass ab 18:30 Uhr

Für Speisen und Getränke sorgen
T. Kurnoth und Dietzer´s Catering Service.

Es lädt herzlich ein
Der Förderverein Bürgerhaus Reußischer Hof Hohenleuben e.V.

Museum Reichenfels

Neues aus dem Museum Reichenfels - Hohenleuben

Tel. 036622-7102
info@museum-reichenfels.de / www.museum-reichenfels.de

Öffnungszeiten:

Dienstag bis Donnerstag	10:00 bis 16:00 Uhr
Samstag/Sonntag/Feiertag	13:00 bis 17:00 Uhr

* * *

In den Herbstferien - auf nach Reichenfels!

In den Herbstferien lädt das Museum Reichenfels gleich zu drei Veranstaltungen für Kinder, Familien und alle, die Spaß an Natur und Geschichte haben, ein.

- ***Mittwoch, 14. Oktober, 10 bis 12 Uhr und 14 bis 16 Uhr***
  Reichenfels-Rallye mit dem Infomobil der Kreisjägerschaft und jeder Menge Rätselspaß im und um das Museum und die Burgruine
  (Anmeldung erwünscht - pro Teilnehmer 3 €)
- ***Sonntag, 18. Oktober, 15:00 Uhr***
  Interview mit einem vogtländischen Moosmännel - das Sonntagsgespräch für Familien
  (kostenfrei)
- ***Dienstag, 20. Oktober, 14:00 Uhr***
  Vom Schaf zur Wolle
  (Anmeldung erforderlich - pro Teilnehmer 3 €)

HALLOWEEN

in Reichenfels
am Freitag, 30. Oktober ab 18 Uhr
mit den Geistern vom HCV und den uralten Geschichten und Sagen unserer Vorväter.

Nähere Informationen zu den Veranstaltungen unter:
www.museum-reichenfels.de

Gemeinde Langenwetzendorf

Monatsrückblick Freiwillige Feuerwehr Langenwetzendorf

Verhältnismäßig ruhige Sommermonate liegen hinter der Feuerwehr Langenwetzendorf. So wurden unsere Kameraden trotz der enormen Trockenheit zu insgesamt nur zwei Vegetationsbränden alarmiert. Einmal ging es dabei als Katastrophenschutzeinheit nach Mumsdorf (Meuselwitz) zum Flächenbrand in ein ehemaliges Tagebaugebiet und einmal nach Hohenleuben, um dort bei einem großen Feldbrand zu unterstützen.

Auch aufgrund dieser Wetterverhältnisse wurde das diesjährige Kreisjugendfeuerwehr-Zeltlager in Pölzig abgesagt und auf den 18.09. - 20.09. verschoben. So trafen sich an jenem Wochenende rund 270 Mitglieder der Jugendfeuerwehren des Landkreises Greiz auf dem Sportplatz in Pölzig. Nach einer gemeinsamen Begrüßung am Freitag und einer kleinen Stärkung ging es am Abend in den Wald zu einer Nachtwanderung.

Am Samstag mussten die Kinder und Jugendlichen bei einem Stationslauf ihr Können unter Beweis stellen. Neben Feuerwehrwissen kamen Spaß und Spiel natürlich nicht zu kurz. Insgesamt nahmen 13 Mannschaften teil, wovon wir einen stolzen 6. Platz belegten. Nach einem letzten gemeinsamen Abendessen hieß es am Sonntag: Sachen packen und zurück in die Heimat. Wir bedanken uns bei allen Beteiligten für dieses sehr schöne Wochenende.

Des Weiteren wurde im September die Wochenendschulung aller Wehren der Gemeinde Langenwetzendorf abgehalten. Diese fand dieses Jahr in Daßlitz und Nitschareuth statt. Am Vormittag wurden die Kenntnisse zur Ersten Hilfe und das Verhalten bei Vegetationsbränden aufgefrischt. Als Abschlussübung wurde diesmal ein Brand in der Kindertagesstätte Nitschareuth angenommen, mit sieben vermissten Personen. Auch an dieser Stelle bedanken wir uns bei allen Kameraden für ihre Einsatzbereitschaft.

Bürgerinitiative Langenwetzendorf Für eine windkraftfreie Heimat

Liebe Mitstreiter und Interessierte,
sehr geehrte Damen und Herren,
unsere BI/AG lädt Sie zum Kinoabend ein. Der Film „Wenn der Wind sich dreht“ wird am 28.10.2026 ab 19:00 Uhr (Einlass ab 18:00 Uhr) in unserem Kulturhaus in Langenwetzendorf aufgeführt. Bitte schauen Sie sich diese großartige Dokumentation gemeinsam mit uns an.

Das Filmprojekt ist eine Gemeinschaftsproduktion der Studios In Die Gene, Lakeshore Media und ANVA Design. Übrigens: Für ANVA Design zeichnet Andre Beer aus unserer Gemeinde gemeinsam mit seinem Team verantwortlich.

Wir werden wir die 90-minütigen Version mit den stärksten Aussagen des Films von der Physik über das Geld bis zur Frage, wer über unsere Landschaft entscheidet, zeigen.

An über 30 Drehorten in 9 Bundesländern mit einer Vielzahl von Wortmeldungen und Interviews werden wir Zuschauer mitgenommen. Es werden Themen angesprochen, die jeder vielleicht selbst bereits durchdacht hat oder die für den Einzelnen eine neue Perspektive auf den Widerspruch zwischen Natur- und Umweltschutz und Energiewende werfen. Absolut sehenswert! Seien Sie gespannt.

Im Anschluss bieten wir die Möglichkeit mit Andre und Valentin von ANVA Design ins Gespräch zu gehen. Sie werden Fragen zu den Dreharbeiten beantworten und uns ihre Eindrücke und Erlebnisse der deutschlandweit geführten Interviews schildern. Über ihren Kontakt wird voraussichtlich auch Andreas Schuster, einer der Protagonisten vor der Kamera, Rede und Antwort stehen.

Besuchen Sie unseren Filmabend am 28.10.2026 im Kulturhaus Langenwetzendorf. Es wird ein besonderes Erlebnis.

Kathrin Diezel
Sprecherin

Cornelia Haindl
Sprecherin

Bürgerinitiative Langenwetzendorf / Arbeitsgruppe Mehla
Hauptstraße 141 * 07957 Langenwetzendorf
bi-langenwetzendorf@mail.de

Spendenkonto:
Thüringer Landesverband Energiepolitik mit Vernunft e.V.
Geldinstitut: Volksbank Eisenberg eG
Martin-Luther-Str. 2 07607 Eisenberg/ Thür.
BIC: GENO DEF1 ESN
IBAN: DE50 8309 4494 0000 0429 00
Verwendungszweck:
Spende für BI Langenwetzendorf/AG Mehla

Die Begegnungsstätte informiert

- ***Korbflechtkurs***
  Am **21.10.2026 um 18:00 Uhr** findet in der Begegnungsstätte Langenwetzendorf ein Korbflechtkurs mit Kathrin Heinrich statt. Bei Interesse bitte bis 16.10.2026 unter der Tel.-Nr.: 03662520210 melden.
- ***Spielenachmittag***
  Ab dem **19. Oktober 2026 um 14:00 Uhr** laden wir herzlich zu einem gemütlichen Spielenachmittag ins Freizeitzentrum Langenwetzendorf ein. Ob Rommé, Skat oder andere Brett- und Gesellschaftsspiele, hier ist für jeden etwas dabei. Gemeinsam möchten wir eine schöne Zeit verbringen, miteinander ins Gespräch kommen und den Nachmittag in geselliger Runde genießen. Alle spielinteressierten Menschen ob alt oder jung sind herzlich willkommen.

Wir freuen uns auf euch!

TSV 1872 Langenwetzendorf e.V.

2026 Projekt Oberer Sportplatz Aerifizierung

Auf Grund des schlechten Zustandes des Fußballtrainingsplatzes ist dieser bei nassem Wetter vom Herbst bis ins Frühjahr hinein auf Grund von Verletzungsgefahr kaum nutzbar. Im Laufe der Jahre hat sich der Mutterboden so stark verdichtet, dass das Regen- und/oder Schmelzwasser nur schwer versickert.

Auf Grund dessen haben wir uns als Verein entschlossen, per Aerifizierung (Durchstoßen des Bodens) und Einbringen von Sand diesen Zustand zu verbessern.

Die Firma EUROGREEN erhielt den Zuschlag für diese Maßnahme. Durch diese wurden Sand, Grassamen und Dünger auf den Sportplatz ausgebracht und 25 cm tiefe und 2 cm breite Löcher, Lochdichte max. 180 Loch/qm, zur Belüftung der Mutterbodenschicht hergestellt. Den Abschluss der Arbeiten wird das Tiefenlüften/-lockern der Rasentragschicht bilden.

Zur Finanzierung haben wir eine Förderung unserer Maßnahme beim Thüringer Ministerium für Justiz, Migration und Verbraucherschutz aus Lottomittel von 5.000 € erhalten. Den Restbetrag von ca. 4.400 € trägt unser Verein.

Übergabe Fördermittelscheck der Thüringer Staatskanzlei

Unser Verein hatte für 2025 einen Antrag auf Fördermittel in Höhe von knapp 5.000 € bei der Thüringer Staatskanzlei gestellt. Grundlage war das neue Ehrenamtsgesetz des Freistaates Thüringen. Unsere Antragstellung war erfolgreich.

Am 03. September 2026 fand um 16:30 Uhr die Übergabe des Fördermittelschecks durch den Ehrenamtsbeauftragten der Thüringer Staatskanzlei, Herrn Wothly, auf dem Sportplatz in Langenwetzendorf statt. Anwesend waren als Gemeindevertreter Thomas Lauterlein und Marco Ehlert, als Vertreter der SG Langenwetzendorf/Hohenleuben Sven Büttner und von unserem Verein Heiko Neudeck, Sven Nauhardt und Udo Frankowiak. Herr Wothly zeigt sich sehr interessiert an unserem sanierten Sportplatz und am parallel stattfindenden Training unserer C-Junioren.

Gesprächsthemen waren u.a. die Situation der kommunalen Sportstätten, die unseres Vereins und unserer Gemeinde bis hin zur Fördermittelpraxis. Besonders beim Letzteren herrschte eine größere Meinungsvielfalt. Angesprochen wurde von unserer Seite, dass es zielführender wäre ausreichende Finanzmittel vor Ort zu belassen, die Mittelverschwendung für die Verwaltung der Fördermittel zu beenden und diese auch den Kommunen zur Verfügung zu stellen.

Zum Abschluss der Übergabe des Fördermittelschecks bedanken wir uns bei Herrn Wothly für seinen Besuch herzlich.

v.l.n.r.: Sven Büttner, Thomas Lauterlein, Udo Frankowiak, Herr Wothly, Heiko Neudeck, Marco Ehlert

TSV 1872- Infos

Weitere Informationen sind in unseren Schaukästen am Pennymarkt und am Volkshaus sowie auf unseren Social Media- Seiten unter:

www.sportverein-langenwetzendorf.de oder
www.tsv1872-lawedo.de
www.facebook.com/tsv1872langenwetzendorf
www.instagram.com/tsv1872langenwetzendorf

zu finden.

Ortsteil Göttendorf und Neuärgerniß

Ortsteil Hain

Sprechzeiten des Ortsteilbürgermeisters
Herrn Marcel Fritsche:
Nach Vereinbarung über Mobil: **Tel. 0171 - 5730482**

Ortsteil Lunzig

Geschichtliche Wanderung rund um Hain und Lunzig.

Auf den Spuren unserer Vorfahren…

Am 12.09.2026 trafen wir uns morgens am Schloss in Lunzig. Es waren viele geschichtsbegeisterte Menschen gekommen, oder auch jene die altes Wissen über ihre Heimat erfahren wollten. Bei bestem Wetter ging es durch Wiesen und Wälder…,vorbei an längst verschwundenen, teils zu sehenden und noch bestehenden historischen Plätzen.

Aufmerksam wurde mir zugehört wenn ich an bestimmten Orten deren sagenumwobene Hintergründe beschrieben habe. Viele Fragen konnten mit Unterstützung von Sylvia Jentsch (Mitglied des VAVH Hohenleuben) ergänzend beantwortet werden.

Es ging um den Reiter ohne Kopf, das alte Schwedenlager, die Lumpenschänke, Georg Kresse, die alte Hammerschmiede um nur einige Orte zu nennen. Zum Abschluss waren wir bei Gitta, um uns nach den ca. 8 Kilometern, wieder mit feinstem Kesselgulasch zu stärken.

An dieser Stelle: herzlichen Dank dafür!

Die Wanderung ist kostenlos, aber die Spendenbereitschaft für das Museum in Reichenfels war überwältigend. Diese konnte ich zeitnah an Antje Dunse übergeben. Danke hierfür nochmals an alle Teilnehmer und wir hoffen dass diese weiterhilft, denn jeder Euro wird dort dringend benötigt!

Der nächste und letzte Termin unserer Wanderung in diesem Jahr, ist der 25.10.2026.

Wer also mitkommen möchte, sollte sich bitte bis zum 23.10.2026 anmelden unter 0171/5730482. Start ist um 11.00 Uhr am Wanderparkplatz Lunzig (Ortsausgang Lunzig Richtung Hain linker Hand), Dauer ca. 3-4 Stunden.

Bitte bringt Euch etwas Wegzehrung mit, da zum Zeitpunkt der Wanderung eine Einkehr bei Gitta (bzgl. Saisonschluss) leider nicht mehr möglich ist. Bitte festes Schuhwerk und wetterfeste Kleidung nicht vergessen.

Marcel Fritsche
Heimatverein Lunzig
Ehrenamtliche Bodendenkmalpflege in Thüringen
Mitglied im VAVH Hohenleuben e.V.

Einladung zur Herbstwanderung

Der Heimatverein Lunzig lädt am
Samstag, dem 17.10.2026
zur ***Herbstwanderung***
in Wünschendorf und Umgebung ein.

- 9:30 Uhr - Treffpunkt am Schloss
- Fahrt mit Pkw nach Wünschendorf (Fahrgemeinschaften)
- Wanderung zur Veitskirche (geführte Besichtigung)
- Mittagessen in der Gaststätte „Klosterhof“
- Besichtigung des ehemaligen Klosters Mildenfurth (außen)
- Rückfahrt oder optional Kaffeetrinken im Cafe´ „acanthus“

Interessenten melden sich bitte bis zum 10.10.2026
bei Herrn Jürgen Oettler, Tel.: 0491707635427

Ortsteil Naitschau

Gemeinde Neugernsdorf

13. Jahresabschlusskonzert

Am 7. November laden die Schalmeienmusikanten 1929 SV Neugernsdorf e.V. zu ihrem 13. Jahresabschlusskonzert ins Bürgerhaus Weida ein.

Freut euch auf einen stimmungsvollen Abend mit schwungvollen Schalmeienklängen und musikalischen Gästen: den Schalmeienfreunden Stadt Falkenstein e.V. und den Saaraer Schalmeien.

Einlass: 18:00 Uhr | Beginn: 19:00 Uhr

Vorverkauf: 7,00 € | Abendkasse: 10,00 €

Für Essen und Getränke ist bestens gesorgt!

Karten gibt es bei den Auftritten der Schalmeienmusikanten, an den ESSO-Tankstellen in Weida und Wildetaube sowie in der Touristinformation Weida.

Wir freuen uns auf viele Gäste aus Langenwetzendorf und Umgebung!

Ortsteil Wildetaube

Sprechzeiten des Ortsteilbürgermeisters Herrn Thomas Löffler:

Nach Vereinbarung über Mobil: 0157 72 909 791

Ortsteil Wittchendorf

Herbstfeuer in Wittchendorf

Am 19. September 2026 fand in Wittchendorf wieder das traditionelle Herbstfeuer statt. In diesem Jahr gab es zum ersten Mal vorab einen kleinen Fackelumzug für die Kinder.

Knapp 20 Kinder trafen sich am Spielplatz, wo gemeinsam mit der Feuerwehr die Fackeln angezündet wurden. Anschließend machten sich die kleinen Fackelträger, begleitet von der Feuerwehr, auf den Weg zum Feuerplatz. Mit viel Freude und Begeisterung liefen die Kinder die Strecke und hatten dabei sichtlich großen Spaß.

Am Ziel angekommen, durften die Kinder ihre Fackeln ins Feuer werfen und damit gemeinsam das Herbstfeuer entzünden - ein besonderer Moment für alle kleinen Teilnehmer.

Auch für das leibliche Wohl war bestens gesorgt: Mit Rostern, Bräteln, Fischbrötchen sowie verschiedenen Getränken war für jeden etwas dabei.

Ein rundum gelungener Abend für Groß und Klein! Ein herzliches Dankeschön gilt der Feuerwehr und allen Helferinnen und Helfern, die zum Gelingen des Herbstfeuers beigetragen haben.

Ortsteil Zoghaus

Kindergartennachrichten

Kita Nitschareuth

Abenteuer im Wald und im Garten

Wir haben wieder viele schöne Tage voller Abenteuer und Entdeckungen erlebt! Im Wald waren die Kinder fleißig am Werk und haben ihre Hütten weiter ausgebaut. Dabei entstanden nicht nur gemütliche Rückzugsorte, sondern sogar ein eigener Grillstand - der Fantasie waren keine Grenzen gesetzt!

Ein ganz besonderes Projekt hat uns den ganzen Sommer über begleitet: Unsere eigenen Tomaten- und Paprikapflanzen. Von den ersten kleinen Pflänzchen an haben die Kinder beobachtet, wie die Pflanzen immer größer wurden. Sie haben regelmäßig gegossen, die Pflanzen gepflegt und gespannt verfolgt, wie aus kleinen Blüten nach und nach die ersten Früchte entstanden. Dabei konnten die Kinder ganz nebenbei erleben, was Pflanzen zum Wachsen brauchen und wie viel Geduld es braucht, bis aus einem kleinen Pflänzchen etwas Essbares entsteht. Umso größer war die Freude, als wir endlich ernten konnten! Unsere Tomaten und Paprika sind richtig groß und prächtig geworden. Stolz haben die Kinder die reifen Früchte gepflückt und dabei erlebt: Das eigene Gemüse aus dem Garten schmeckt einfach besonders gut!

Auch im Garten wurde fleißig gebaut. Dort entstanden liebevoll gestaltete Pferdeställe, die anschließend sogar mit Stroh ausgelegt wurden. So wurde aus unserem Garten kurzerhand ein kleiner Pferdehof.

Zum Schluss möchten wir uns noch ganz herzlich für die

bedanken! Die Kinder freuen sich riesig und haben sie bereits begeistert in Beschlag genommen. Ein großes Dankeschön für diese tolle Bereicherung unseres Kindergartens!

Neues von den Leubazwergen

Pyjamaparty in der Kita - ein Vormittag voller Spaß und Gemütlichkeit

Am 25.08.2026 feierten die Kinder der Kita Leubazwerge eine Pyjamaparty! Alle Kinder kamen im kuscheligen Schlafanzug und waren bestens für einen gemütlichen Vormittag mit Kuscheltier und Decken vorbereitet.

Gemeinsam spielten wir lustige Spiele, tanzten zu fröhlicher Musik und lauschten spannenden Geschichten. Für eine kleine Pause vom Trubel machten wir es uns gemütlich und begaben uns auf eine Entspannungsreise. Natürlich durfte bei einer richtigen Pyjamaparty auch eine ausgelassene Kissenschlacht nicht fehlen - dabei wurde ordentlich gelacht und getobt.

Zwischendurch konnten sich alle mit leckeren Getränken stärken. Zum Abschluss machten wir es uns noch einmal richtig gemütlich, schauten gemeinsam einen kurzen Film und aßen ein wenig Popcorn.

Es war ein wunderschöner Vormittag voller Spaß, Bewegung, Entspannung und ganz viel Gemütlichkeit. Unsere Pyjamaparty war ein besonderes Erlebnis und wird uns bestimmt noch lange in Erinnerung bleiben!

Am 04.09.2026 fand im Kindergarten gemeinsam mit der DRK Sozialstation und dem DRK Ortsverband Hohenleuben der jährliche Tag der offenen Tür statt. Wir stellten diesen Tag ganz unter das Motto „Bewegung“ und so gab es für alle Kinder im ganzen Kindergartengelände vielfältige Bewegungsstationen wie Karate, Fußball, Kegeln, Dosenwerfen usw. Mit einer Laufkarte bewaffnet konnten sich die Kinder an jeder Station einen Stempel abholen und es gab für jeden ein kleines Geschenk. Zu Besuch war ebenfalls unser AOK Jolinchen, welches allen Kindern ein kleines Lächeln ins Gesicht zauberte. Entdeck werden konnte die Arbeit der Feuerwehr Hohenleuben, die ein Fahrzeug präsentierten und auch die JVA Hohenleuben stellte ein Gefangenenfahrzeug zum Anschauen bereit. „Leim bleibt Leim“- hieß es dann noch beim Laurentia Tanz mit dem HCV, nachdem sicher einige Muskelkater hatten.

Wir freuten uns an diesem Tag über viele Besucher aus nah und fern die zu einem gelungenen Nachmittag beigetragen haben.

Wir möchten uns bei der Feuerwehr Hohenleuben, der JVA Hohenleuben, Maik Walther vom TSG Hohenleuben, Thomas Möbius vom Karate, dem AOK Jolinchen dem HCV sowie auch allen Helfern des DRK Kreisverbandes Landkreis Greiz e.V. herzlich bedanken.

Bis bald, eure kleinen und großen „Leubazwerge“
der DRK Kindertageseinrichtung in Hohenleuben

Einladung zur Krabbelgruppe

An alle werdenden und frischgebackenen Eltern!
Wir laden ein zur **Krabbelgruppe**!

WO ? in den Räumen unserer Kita
WANN ? **Mittwochs** in der Zeit von **9.00** bis **10.00 Uhr**
WER ? Interessierte Eltern mit Kindern ab 6. Monaten
KONTAKT: Tel. 036622/7068

KNÜPFER Baumarkt
Brikett lose gekippt gesackt, gebündelt
Mischfutter für Hasen, Hühner, Tauben
Weizen 25 kg 8,50 €
Sand - Splitt - Kies
Hohenleuben 036622 / 78311
www.baumarkt-knuepfer.de

Goldener Löwe in Triebes
Hauptstraße 18, 07950 Triebes
Kirmesspeisen Goldener Löwe Triebes
Am 01.11. und am 8.11.2026
Lamm Hirsch Karpfen
Ziege Entenbrust
Bitte anmelden! 036622 72955
www.goldener-loewe-triebes.de, e-mail: info@goldener-loewe-triebes.de

Allgemeines

Kinder- und Jugendarbeiter für den Sozialraum „Süd - Ost“

in Greiz, Langenwetzendorf, Hohenleuben, Berga, Mohlsdorf-Teichwolframsdorf

Beratung und Hilfeleistung für Kinder, Jugendliche und junge Erwachsene im Alter von 10 - 27 Jahren.

Trägerschaft: DRK Kreisverband Landkreis Greiz e.V.
Zentastraße 6a, 07973 Greiz

Mobile Jugendarbeit:
Linda Oswald
Telefon: 01573 1408229
E-Mail: l.oswald@drk-zeulenroda.de

Mobile Jugendsozialarbeit:
Anna Steffek
Telefon: 0157 31408229
E-Mail: a.steffek@drk-zeulenroda.de

Greizer Arbeitslosenselbsthilfe e. V.

Der Greizer Arbeitslosenselbsthilfeverein e. V. bietet Arbeitslosen Hilfe und Unterstützung beim Ausfüllen von Formularen und Prüfungen von Bescheiden.

Termine nach telefonischer Absprache unter:
0179 / 81 44 768 (Mo - Fr.: 9 - 18 Uhr) oder
E-Mail:. asv-greiz@gmx.de

Neues aus dem Städtischen Museum Zeulenroda

Aumaische Str. 30/32, 07937 Zeulenroda-Triebes

Ausstellungseröffnung am 9. Oktober: „Von der Glashütte Spezimatic bis zur Wackelaugenuhr aus Ruhla - So tickte der Osten“

Am Freitag, dem 09. Oktober, eröffnet eine neue Sonderausstellung im Städtischen Museum Zeulenroda. Die neue Sonderschau „Von der Glashütte Spezimatic bis zur Wackelaugenuhr aus Ruhla - So tickte der Osten“ thematisiert diverse Uhren und Zeitmesser aus DDR-Zeiten.

Präsentiert werden verschiedene Uhrenmodelle und Zeitmessinstrumente aus dem VEB GUB Glashütte, dem VEB Uhrenwerke Ruhla sowie dem VEB Uhrenwerk Weimar. Neben den ikonischen Herrenarmbanduhren der Baureihe Spezimatic aus Glashütte sowie den beliebten Weckern und Kinderarmbanduhren mit Wackelaugen aus Ruhla werden eine Vielzahl der bekanntesten Zeitmesser ausgestellt, die viele Bürger der ehemaligen DDR kennen und die damals in keinem Haushalt fehlten.

Schaukästen mit Lehrmodellen und Werkzeugen zur Herstellung der Uhren aus den Betrieben in Glashütte und Ruhla runden die Sonderausstellung ab. Die Schau widmet sich zudem der über einhundertjährigen Unternehmensgeschichte der bekannten Manufakturen und bietet den Besuchern einen exklusiven Blick in die Kunst, qualitativ hochwertige Uhren herzustellen.

Die Ausstellung wird unterstützt von der Stiftung „Deutsches Uhrenmuseum Glashütte - Nicolas G. Hayek“ und vom Uhrenmuseum Ruhla. Die Sonderausstellung ist während der regulären Öffnungszeiten des Museums zu besichtigen.

Öffnungszeiten:
Mi + Fr 9:00 - 16:00 Uhr
Do 9:00 - 18:00 Uhr
Sa + So 13:00 - 17:00 Uhr

Haus- und Straßensammlung der Kriegsgräberfürsorge

Die traditionelle Spendensammlung des Volksbund Deutsche Kriegsgräberfürsorge e.V. - Landesverband Thüringen - findet im Zeitraum vom

18. Oktober bis 15. November 2026 (Volkstrauertag)

in den Städten und Gemeinden Thüringens statt. Die Sammlung ist genehmigt durch das Thüringer Landesverwaltungsamt mit AZ.: 211.12-2152-08/26 TH vom 23.10.2025.

Der Volksbund bittet die Städte und Kommunen sowie Bürgerinnen und Bürger in Thüringen, aber auch Soldaten und Reservisten der Bundeswehr um Unterstützung.

Im Gegenzug bieten wir:

- **den Städten, Kommunen und Kirchen** in Thüringen Beratungsleistungen bei der Umsetzung des Gräbergesetzes zur Pflege und Erhaltung von Kriegsgräbern,
- **den Schulen und anderen Bildungsträgern** friedenspädagogische Projekte mit historischem und lokalem Bezug,
- **Jugendlichen** im Rahmen unserer Workcamps europaweite Angebote des freiwilligen Engagements zur „Arbeit für den Frieden“,
- **Angehörigen** Hilfe bei der Suche nach den Gräbern von Gefallenen und Vermissten.

Wir bitten die Thüringer Bürgerinnen und Bürger, aber auch Vereine und Schulklassen uns zu unterstützen und als Spendensammler für diesen gemeinnützigen und friedensfördernden Zweck aktiv zu werden.

Wenden Sie sich hierzu bitte an die für Ihren Wohnort zuständige Verwaltungsbehörde. Dort liegen die entsprechenden Sammlungsunterlagen bereit.

Vielen Dank für Ihre Unterstützung.

Henrik Hug

Neues vom Zeulenrodaer Meer

Fazit zur Ausstellung: „Blicke ins Weidatal“

Zwischen 15. Mai und 15. September zeigte Andreas Werner in der Ausstellung u.a. Fotos, die er zwischen 1968 und 1976 im Weidatal aufgenommen hat. Den Anstoß dazu gab der Talsperrenbau Zeulenroda. Mit großem Interesse an der Ausstellung wurden ca. 2.700 Besucher aus nah und fern gezählt.

Das Buch zur Ausstellung erhielt viel positiven Zuspruch und war sehr schnell ausverkauft. Ab Ende September wird es voraussichtlich wieder möglich sein, Exemplare zu bestellen und sich zusenden zu lassen. Kontaktieren Sie dazu gerne die Mitarbeiter des Tourismuszentrums.

Erweitertes Sortiment:

- Für den perfekten Start in den Herbst:
  Wandersocken der Firma Bauerfeind
- Für unsere kleinen Besucher:
  Karli Karpfen als **Plüschtier** und **Schlüsselanhänger** mit verschiedenen Fischmotiven aus Holz.
- Jetzt schon an Weihnachten denken! **Hubrig-Figuren**
  Gern können Sie bei uns noch bis Mitte Oktober die neuen Designs aus Winterkindern, Engeln, Wichteln und Co. vorbestellen.

Traueranzeigen, Danksagungen

Danksagung

Begrenzt ist das Leben,
aber unendlich die Erinnerung.

Nachdem wir von unserem lieben

Dieter Küchler

Abschied genommen haben, möchten wir uns bei allen Verwandten, Freunden, Nachbarn und Bekannten für die erwiesenen Beileidsbekundungen durch liebevoll geschriebene und gesprochene Worte sowie Geldzuwendungen recht herzlich bedanken.

Unser besonderer Dank für die würdevolle Begleitung gilt dem Bestattungsinstitut Roßmann, der Trauerrednerin Monique Roßmann, dem Gasthof Drei Schwanen und der Gärtnerei Leiterer & Rödel.

In liebevoller Erinnerung
seine Anita und Kinder

Wildetaube, im Oktober 2026

Bestattungsservice Simone Löffler
Betreuung & Trauerreden
Behördenhilfe & Büroservice
07958 Hohenleuben, Dr.-Julius-Schmidt-Straße 3
Tel.: 03 66 22 – 82 64 40 / Fax: 03 66 22 – 82 64 41
Auf Wunsch sind Hausbesuche möglich.

RAU
STEINMETZ
NATURSTEIN
für Haus, Hof und Garten
Grabmale:
Gestaltung, Fertigung und Nachschriften
Steinmetz Stefan Rau • Adolph-Herbst-Str. 11 • Triebes
Tel. 0160-94544237 • www.steinmetz-stefan-rau.de

Traueranzeigen, Danksagungen
Jahresgedenken und Nachrufanzeigen

Tel. 036622/79056 • druckerei@schwolow.eu

Anzeigenschluss
für die November-Ausgabe
ist am Freitag, 23.10.2026

Schlicht und einfach war Dein Leben,
treu und fleißig Deine Hand,
vieles hast Du uns gegeben,
nun ruh sanft in Gottes Hand.

In Liebe und Dankbarkeit nehmen wir Abschied von meinem Mann, unserem Papa, Schwiegerpapa, Opa, Sohn, unserem Bruder, Schwager und Onkel

Markus Kaul

* 2. Februar 1971 † 18. September 2026

In liebevoller Erinnerung

Deine Bärbel
Deine Kinder Elisabeth mit Eric
und Doreen
Dein Sonnenschein Fenya
Deine Mutter Brigitte
Deine Geschwister Andrea,
Stefan und Christiane mit Familien

Langenwetzendorf, im Oktober 2026

Die Verabschiedung findet im engsten Familienkreis statt.

Traueranzeigen, Danksagungen

Danksagung

Hiermit danke ich für die aufrichtige Anteilnahme und die tröstenden Worte beim Heimgang meiner Mutter

Christa Humbs

Bernd und Monika, den Mädels und Verantwortlichen vom Pflegedienst Lifestar, dem Bestattungsinstitut Sven Heisig sowie Freunden, Nachbarn und Bekannten. Kein Dank meiner restlichen Verwandtschaft.

der für sie sorgende Sohn
Jörg Humbs

Weida, im Oktober 2026

Danksagung

Nachdem wir unseren lieben

Horst Schönberger

auf seinen Wunsch im engsten Kreis zur letzten Ruhe begleitet haben, ist es uns ein Herzensbedürfnis, uns bei Familie, Freunden, Sportfreunden, Nachbarn und Bekannten für die große Anteilnahme in jeglicher Form zu bedanken.

Dies zeigt uns, wie sehr er im Leben und darüber hinaus geschätzt wurde und wird.

Unserer besonderer Dank gilt dem Bestattungsinstitut Weberstraße Greiz für die würdevolle Begleitung und dem Trauerredner Herrn Karl Roth für die berührende Trauerrede.

Sabine, Michael und Heiko
im Namen aller Angehörigen

„Was bleibt, ist die Erinnerung, die uns für immer verbindet."

Danksagung

Tief bewegt von der großen Anteilnahme, die uns durch stillen Händedruck, liebevoll geschriebene und gesprochene Worte, Blumen, Geldzuwendungen sowie die letzte erwiesene Ehre für unsere liebe Mutti, Schwiegermutter, Oma und Uroma

Rosemarie Hummel

entgegengebracht wurde, möchten wir uns auf diesem Wege bei allen Verwandten, Nachbarn, Freunden und Bekannten auf das Herzlichste bedanken.

Besonderer Dank gilt der Tagespflege „Schwester Conny", Herrn Pfarrer Debus für seine tröstenden Worte zum Abschied, dem Kirchenchor Tschirma, der Gärtnerei Leiterer & Rödel in Neumühle, dem Bestattungsinstitut Sven Heisig für die würdevolle Begleitung und dem Gasthof „Drei Schwanen" in Wildetaube.

In stiller Trauer, Liebe und Dankbarkeit
deine Tochter Viola mit Familie
im Namen aller Hinterbliebenen

Wildetaube, im Oktober 2026

RAINER HUPFER

Neuärgerniß Nr. 54a, 07957 Langenwetzendorf
Tel.: 03 66 25 / 2 03 26
Fax: 03 66 25 / 2 18 98
Rainer.Hupfer@t-online.de

Motorgeräte
für Forst, Garten und kommunalen Bereich

Fischer
Meisterbetrieb des Malerhandwerks
Steffen Fischer
Lindenstraße 19 • 07950 Zeulenroda-Triebes
Tel./Fax: 036622/71427 • Funk: 0170/8222784
- Malerarbeiten aller Art
- Fußbodenverlegung
- Fassadengestaltung & -reinigung
- Grafittientfernung

HAUSHALTSAUFLÖSUNGEN HÄBERER
Wohnungs- und Geschäftsauflösungen
Entrümpelungen
Immobilienankauf
IHRE VORTEILE:
✓ kostenlose Besichtigungen
✓ Festpreisangebot
✓ günstige Preise durch Wertanrechnung
Tel. 0162 7427116
Bahnhofstraße 5 | 07980 Berga
info@haushaltsaufloesung-haeberer.de
www.haushaltsaufloesung-haeberer.de

Glaserei - Tischlerei HILBERT
Keinreinsdorf Nr. 68
07987 Mohlsdorf-Teichwolframsdorf
☎ 03 66 24 / 2 03 55 • Fax 2 00 54
www.glaserei-hilbert.de

René SPANNER
Thüringer Brennstoffgroßhandel
Kohle & Heizöl
REKORD schon bestellt?
Mehla, Mehlaer Hauptstraße 2
07950 Zeulenroda Triebes
☎ 036622 / 51869

Telefon: 03 66 25/ 22 182 • Fax: 22 183
- Holzbau / Holzschutz
- Zäune / Balkone
- verzinkte Toranlagen
- Carports, Vordächer etc.
- Laminat / Holzverkleidung
- Verbindungsmaterial

TAXI
Taxiunternehmen Sophia Heydrich TRIEBES
- Krankenfahrten
- Kurfahrten
- Dialysefahrten
- Flughafentransfer
- Einkaufsfahrten
- Bus bis 8 Personen

Goethestr. 31 · 07950 Zeulenroda-Triebes
Tel.: 03 66 22 – 5 18 47
Mobil: 01 71 – 7 43 93 14

07980 Berga-Wünschendorf — **Bahnhofstr. 21**
in **Berga**, „Altes Postamt“ — gegenüber Sparkasse/Netto-Markt
Friedrich K. Gempfer
Rechtsanwalt
Tel. 036 623 - 23 555
Strafrecht — Erbrecht
Arbeitsrecht — Ehe- und Familienrecht

Firma Neudeck
ZEULENRODAER HOLZ
FACHHANDEL
Inh. Jörg Neudeck e.K. | Binsicht 55 | 07937 Zeulenroda-Triebes
Tel. 036628-60060 | E-Mail: info@holz-neudeck.de
www.holz-neudeck.de

Stellenangebote

Zeit was zu bewegen.
WIR STELLEN EIN (m/w/d):

SOMATIC
SONDERMASCHINEN- UND ANLAGENBAU

- mech. Konstrukteur
- SPS-Programmierer
- Hardwareplaner
- Elektriker
- Monteur
- CNC-Zerspaner

Attraktive Zusatzleistungen
Urlaubs- und Weihnachtsgeld on top.

30 Tage Urlaub
Genug Zeit zum Abschalten und Auftanken.

Work-Life-Balance
Flexible Arbeitszeiten und Raum für dein Privatleben.

Firmenevents
Gemeinsame Erlebnisse für echten Teamspirit.

Jetzt bewerben unter:
www.somatic-gmbh.de/karriere

#SOMATIC

STADT APOTHEKE Pausa

Lust auf einen unkomplizierten Wechsel?
Einfach scannen & in 60 Sek. bewerben:

SCAN ME

www.stadtapotheke-pausa.de/Karriere

Mail: df@stadtapotheke-pausa.de

Telefon: 037432 – 50545

Stadt-Apotheke Pausa | Inh. Doreen Feustel
Freiheitsstraße 2 | 07952 Pausa-Mühltroff

Apotheker (m/w/d) gesucht

Vollzeit oder Teilzeit (20–39 Std./Woche)

Sie sind Apotheker aus Überzeugung und möchten beratungsintensive Pharmazie leben statt nur „Schublade auf – Schublade zu"? Dann kommen Sie zu uns nach Pausa!

Was Sie bei uns erwartet:

- **Keine Nacht- & Notdienste:**
  Die sind bei uns Chefsache!
- **Echte Planungssicherheit:**
  Frühzeitige Dienst- und Jahresurlaubsplanung, sowie Berücksichtigung privater Termine
- **Sicherer Arbeitsplatz:**
  Unbefristete Stelle mit Fokus auf die Vereinbarkeit von Beruf und Familie
- **Attraktives Paket:**
  Tarifliche Entlohnung, soziale Leistungen und betriebliche Altersvorsorge
- **Modernes Umfeld:**
  Arbeiten auf hohem technischem Standard in einem herzlichen Team auf Augenhöhe

Berufseinsteiger sind bei uns herzlich willkommen – wir wachsen gemeinsam!

Stellenanzeige

BeDaS Wirtschafts- und Steuerberatung

Wir verwalten nicht nur Zahlen - wir gestalten Zukunft. Unter der Leitung von Steuerberaterin Sandra Hübschmann beraten wir Privatpersonen, Handwerker, Gewerbetreibende und Unternehmen ganzheitlich.

Von der Existenzgründung über die Wirtschafts- und Steuerberatung bis hin zum Jahresabschluss sind wir der Partner an der Seite unserer Mandanten.

Steuerfachangestellter (m/w/d)

Lohnbuchhalter (m/w/d) — Zeulenroda

Finanzbuchhalter (m/w/d) — Ab sofort

Was wir bieten:

- ein unbefristetes Arbeitsverhältnis in einer krisensicheren regional tief verwurzelten Kanzlei
- Planbare und flexible Arbeitszeiten, die sich gut mit Ihrem Privatleben vereinbaren lassen
- ein eingespieltes, herzliches Team, das sich gegenseitig unterstützt und ein faires Miteinander lebt
- Kontinuierliche Weiterbildungsangebote, um Ihr steuerliches Fachwissen aktuell zu halten

Haben wir Ihr Interesse geweckt, dann senden Sie uns Ihre Bewerbung (Anschreiben, Lebenslauf, Zeugnisse) bitte per E-Mail an: info@bedas-zeulenroda.de

Ronny Große
LANDSCHAFTSBAU
BAUTECHNIK-VERLEIH

07957 Langenwetzendorf
Wellsdorf 3a

Telefon: 03 66 25-2 16 74
Fax: 03 66 25-5 03 15

www.ronnygrossebautechnikverleih.de
grosse-landschaftsbau@t-online.de
Handy: 01 60 - 8 51 22 41

- Baugeräte aller Art
- Kleinmaschinen
- Technik zur Gartenpflege
- Grünpflege
- Transporte
- Baggerarbeiten
- Meliorationsarbeiten

REINKE
- Baugeschäft
- Fliesenleger
- Tiefbau

Meisterbetrieb

Telefon: 03 66 25-5 03 33
Fax: 03 66 25-5 03 32
Handy: 01 70-3 26 19 95
E-Mail: reinke.christian@bau-fliesen-reinke.de

Naitschau 68
07957 Langenwetzendorf

Unsere Leistungen

- Trockenbau
- Fliesenlegen
- Betonarbeiten
- Putz- und Maurerarbeiten
- Bagger- und Meliorationsarbeiten
- Pflasterarbeiten
- Bau von Klärgruben
- Gestaltung von Außenanlagen
- Einbau von Schwimmbecken
- Zaunbau

Wildschmaus
aus dem FRIEKO-HAUS

Regionale Wildspezialitäten

Wildschweinbraten / Rehkeule mit Knochen / Rehrücken mit Knochen / Rehrollbraten / Rehgulasch / Wildroster frisch / Pizzaroster frisch / Hirschsalami / Wildschinken / Knacker / Bratwurst im Ring / Wildleberwurst und Wildfleischsülze im Glas

Vorbestellungen unter 036622/8290

Wildschmaus aus dem FRIEKO-Haus
Dr.-Wilhelm-Külz-Straße 2 / 07950 Zeulenroda-Triebes

Bistro „Rihana"

Am Sportplatz
Hirschbacher Weg 12
07957 Langenwetzendorf
Tel. 03 66 25 - 24 97 79
Montag - Freitag: 11⁰⁰ - 21⁰⁰ Uhr
Sa, So- & Feiertage: 16⁰⁰ - 21⁰⁰ Uhr

Pizza - Drehspiessgerichte
Schnitzelgerichte - Pasta - Salate

Geld sparen - Preissteigerung stoppen
Ihr Energiekosten-Check
einfach + persönlich
Zertifizierter Energie-Experte Hubert Menzel
Tel: 0172 1666106

FNF

Fliesen & Naturstein Fiedler

Verkauf und Verlegung

www.fiedler-fliesen.de • E-mail: fiedler-fliesen@t-online.de

OT Naitschau 132 • **07957 Langenwetzendorf** • Tel. 03 66 25 / 5 25 10
Öffnungszeiten: Mo. - Fr. 10.00 - 17.00 Uhr • Sa. 10.00 - 12.00 Uhr
oder nach Vereinbarung